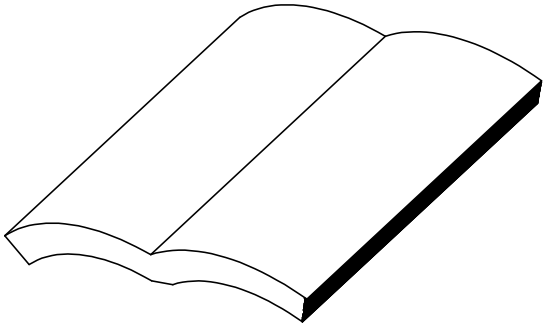

9503

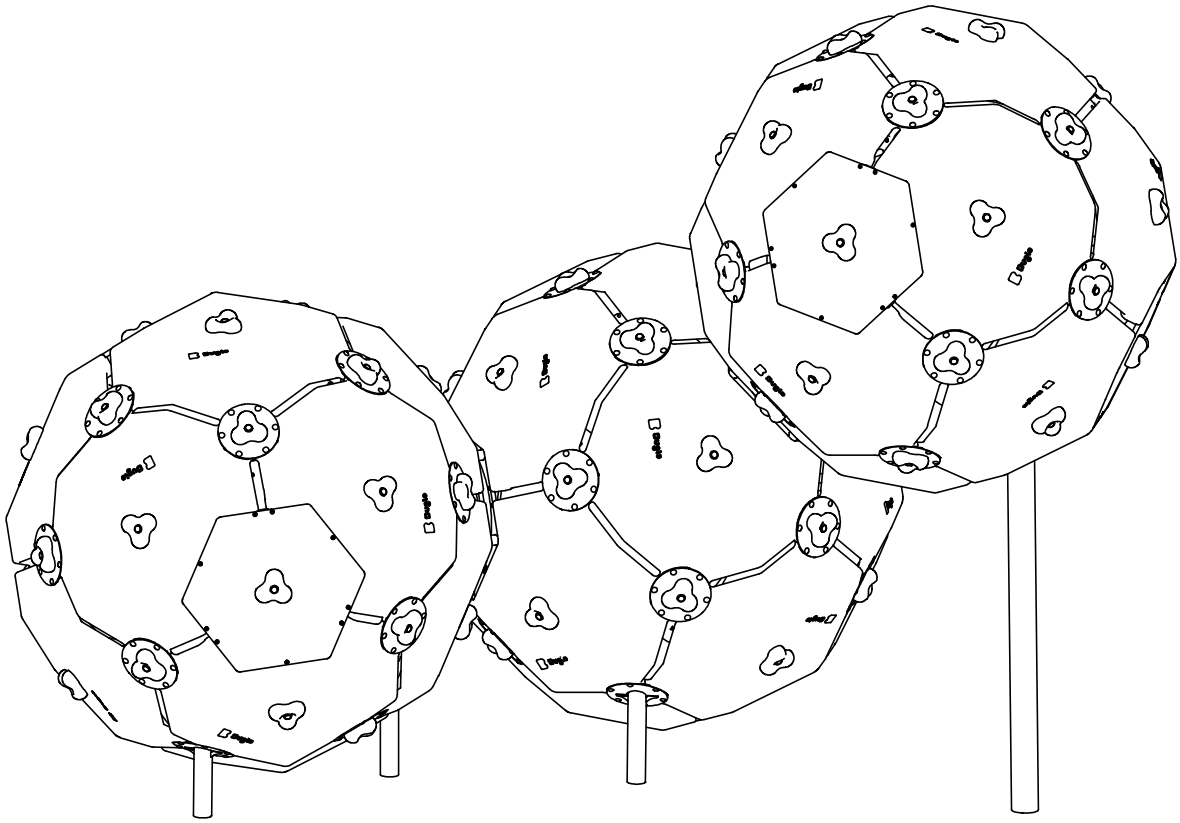

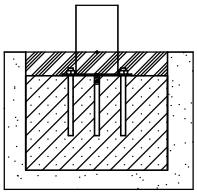

9503N

NR	ELEMENT	9503N
E1	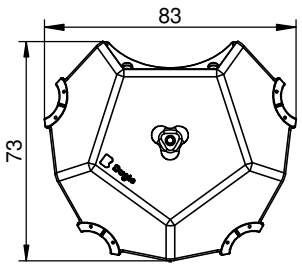 COLOR "A"	18
E2	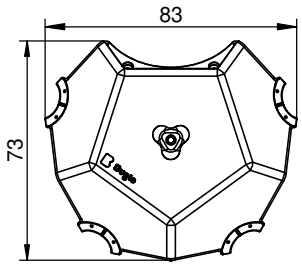 COLOR "B"	18
E3	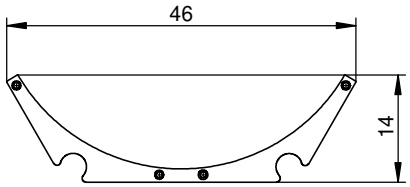	12
E4	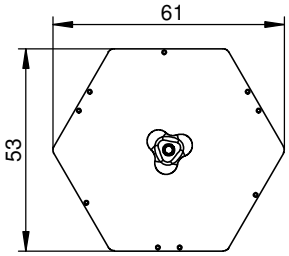	8
E5	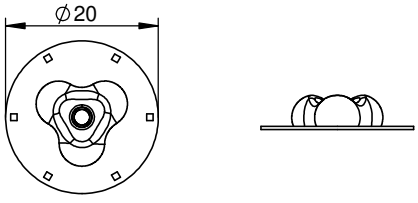	42
E6	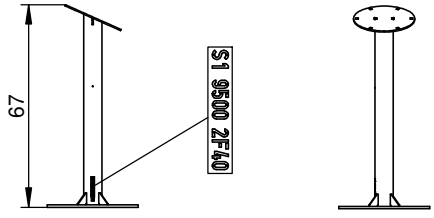 S1_9500_2F40	1

NR	ELEMENT	9503N
E7	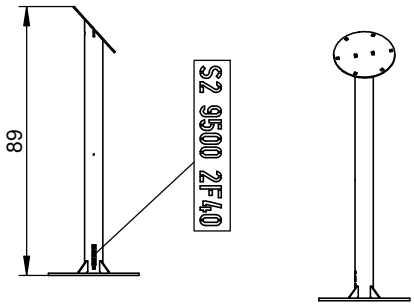	1
E8	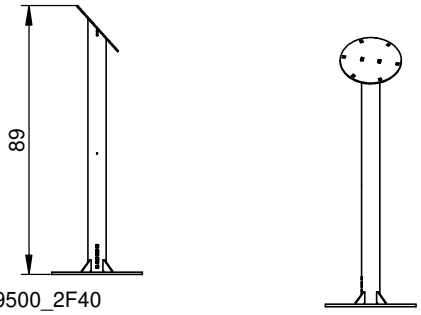 S3_9500_2F40	1
E9	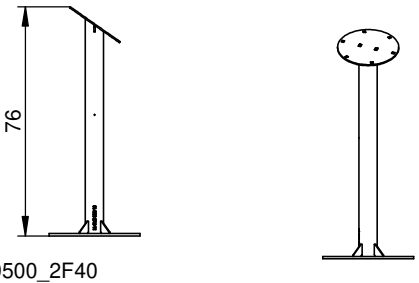 S4_9500_2F40	1
E10	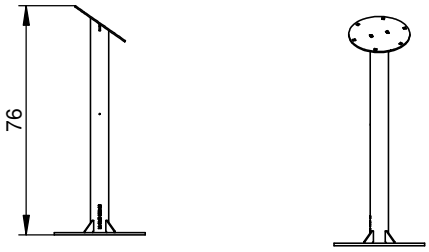 S5_9500_2F40	1
E11	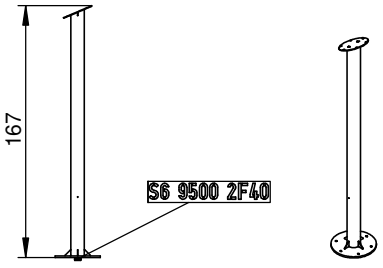 S6_9500_2F40	1
E12	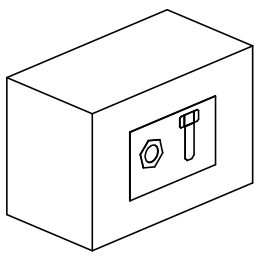	1

9503N

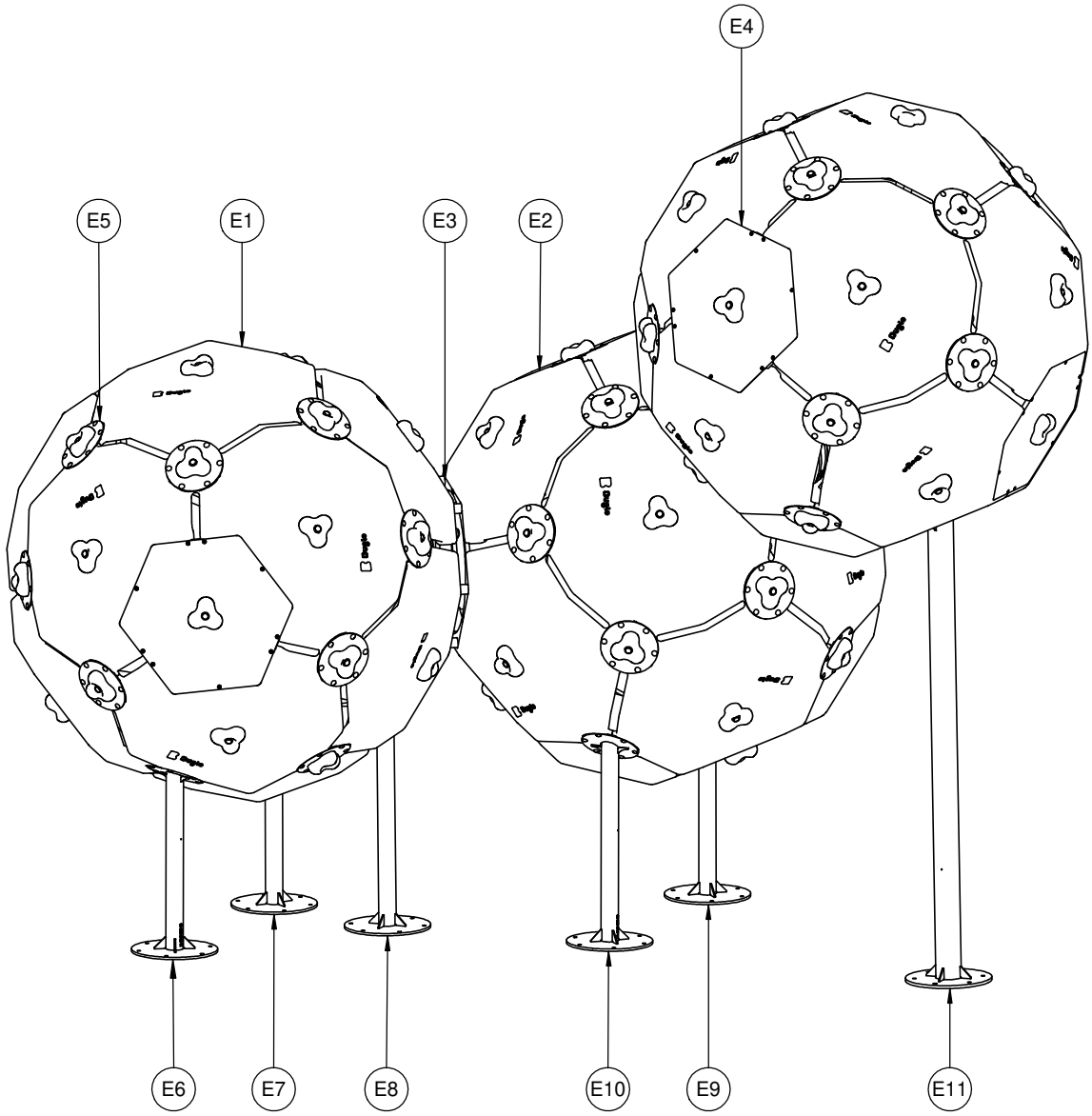

9503N

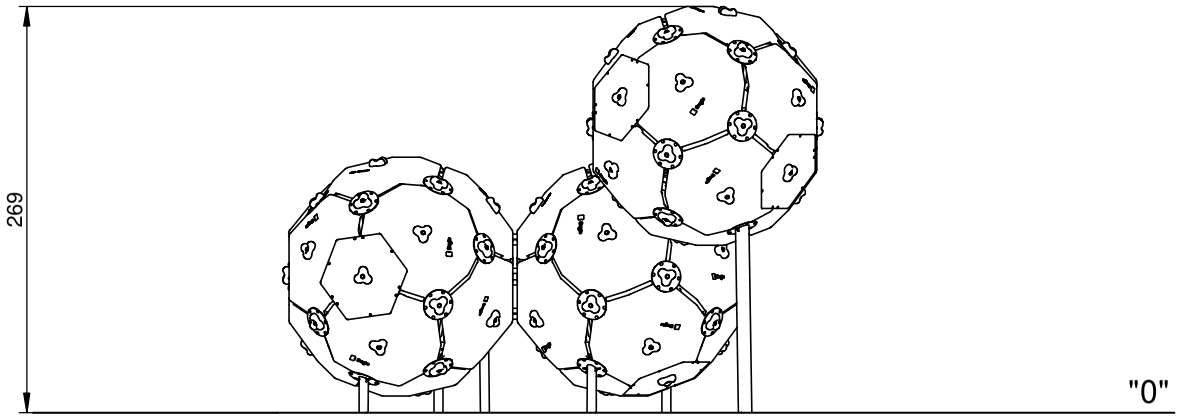

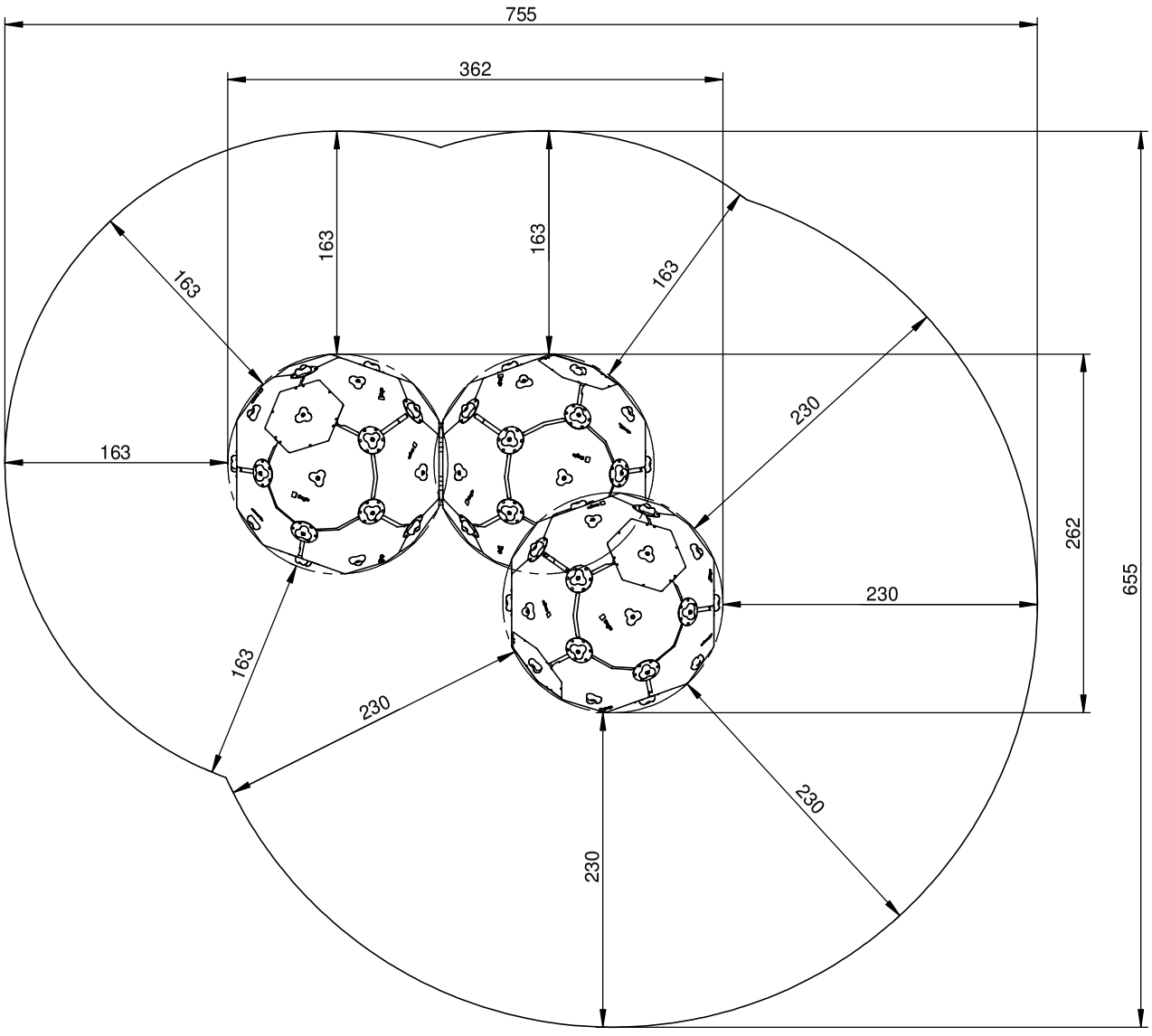

9503N

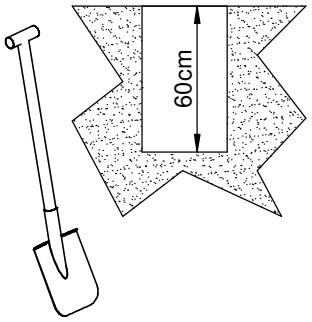

B25 0,81m^3

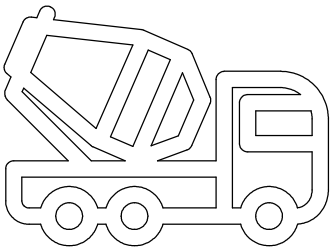

min. 48H

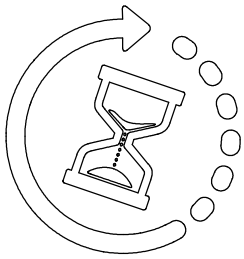

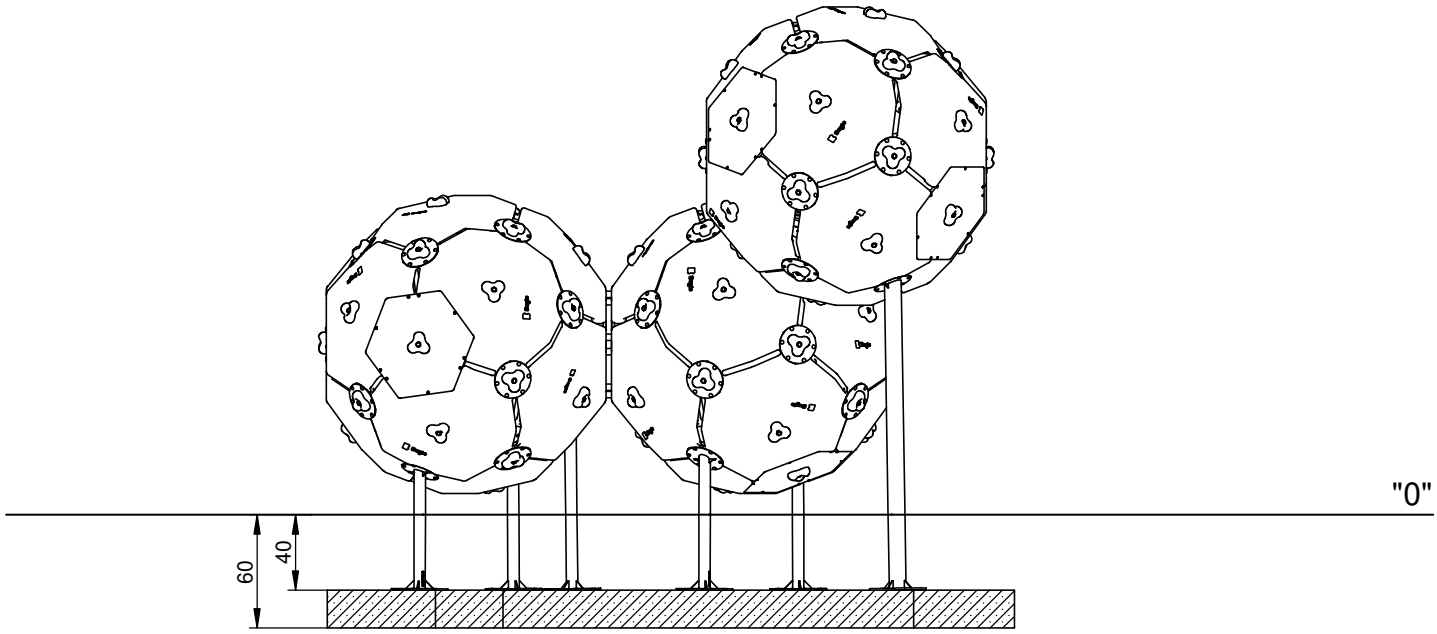

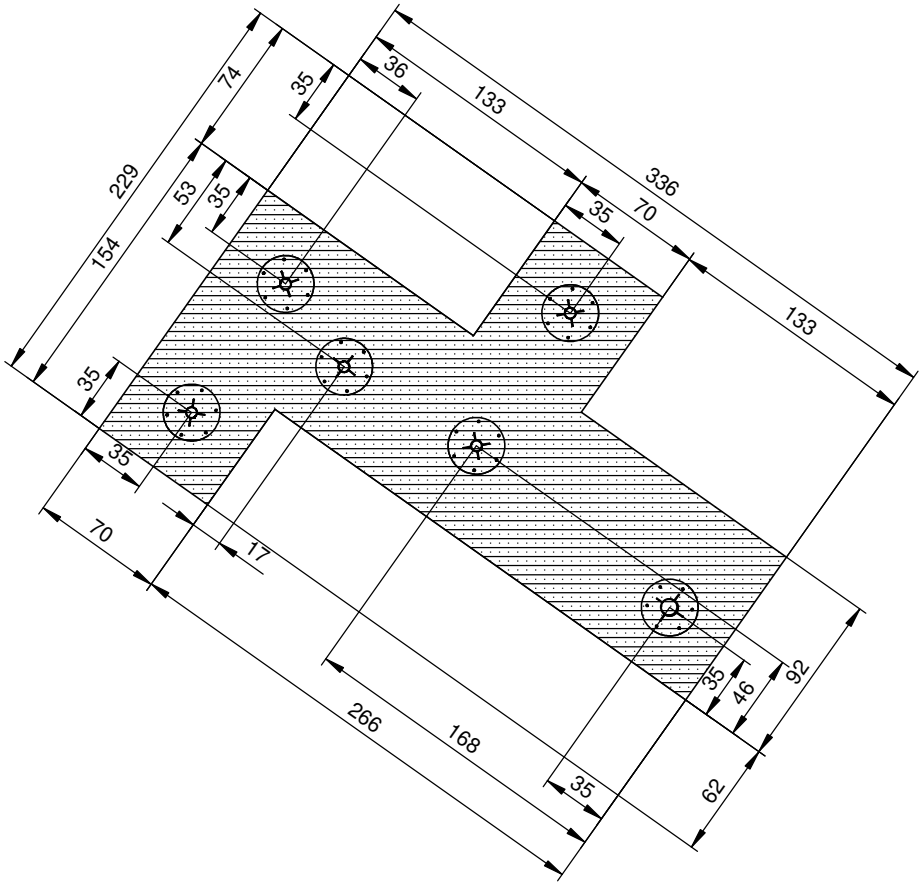

1

9503N
9503F

INST_95_1
INST_95_2
INST_95_6
INST_Z_1

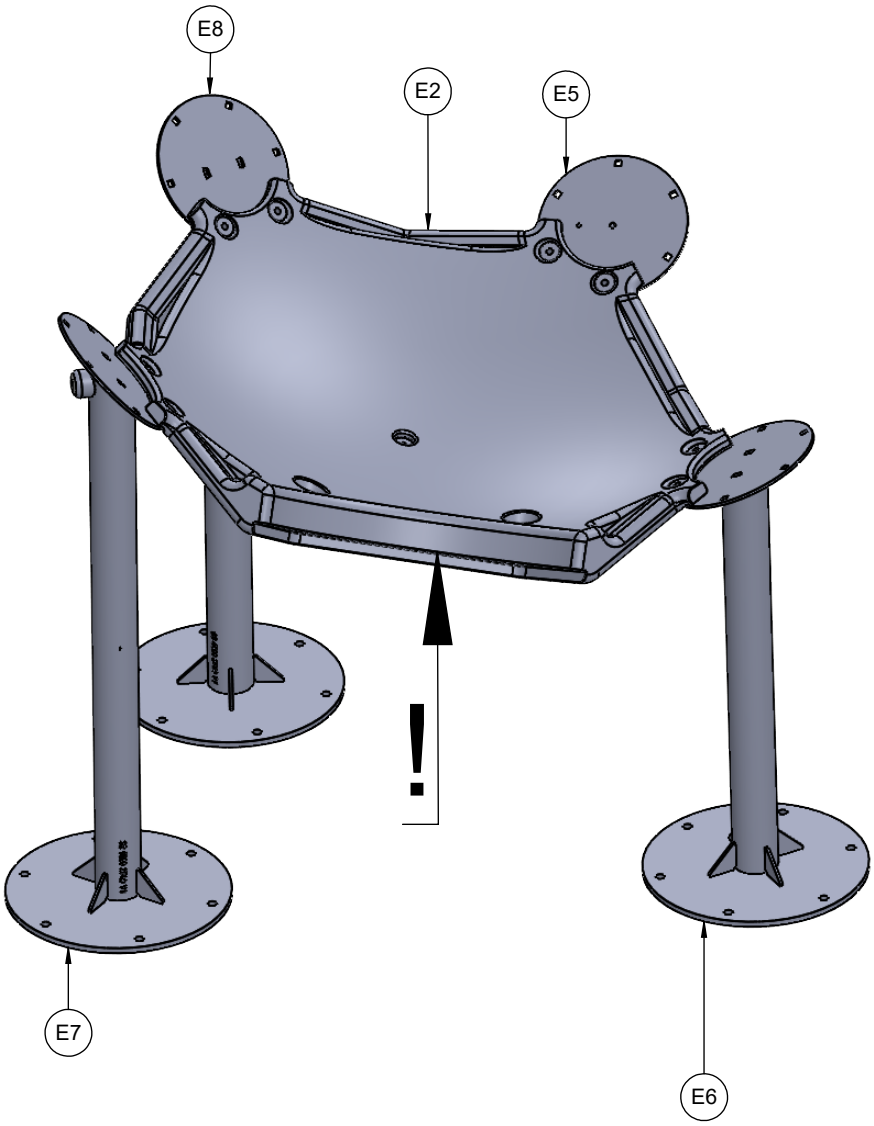

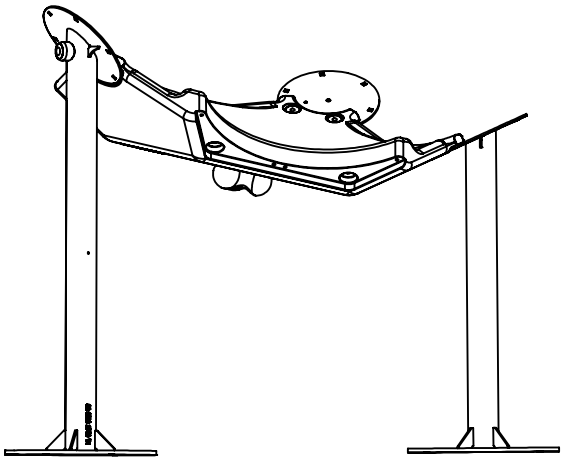

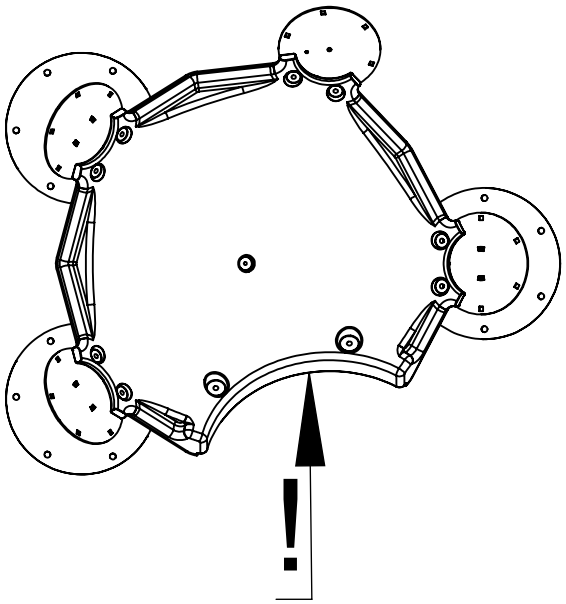

2

9503N
9503F

INST_95_2
INST_95_6

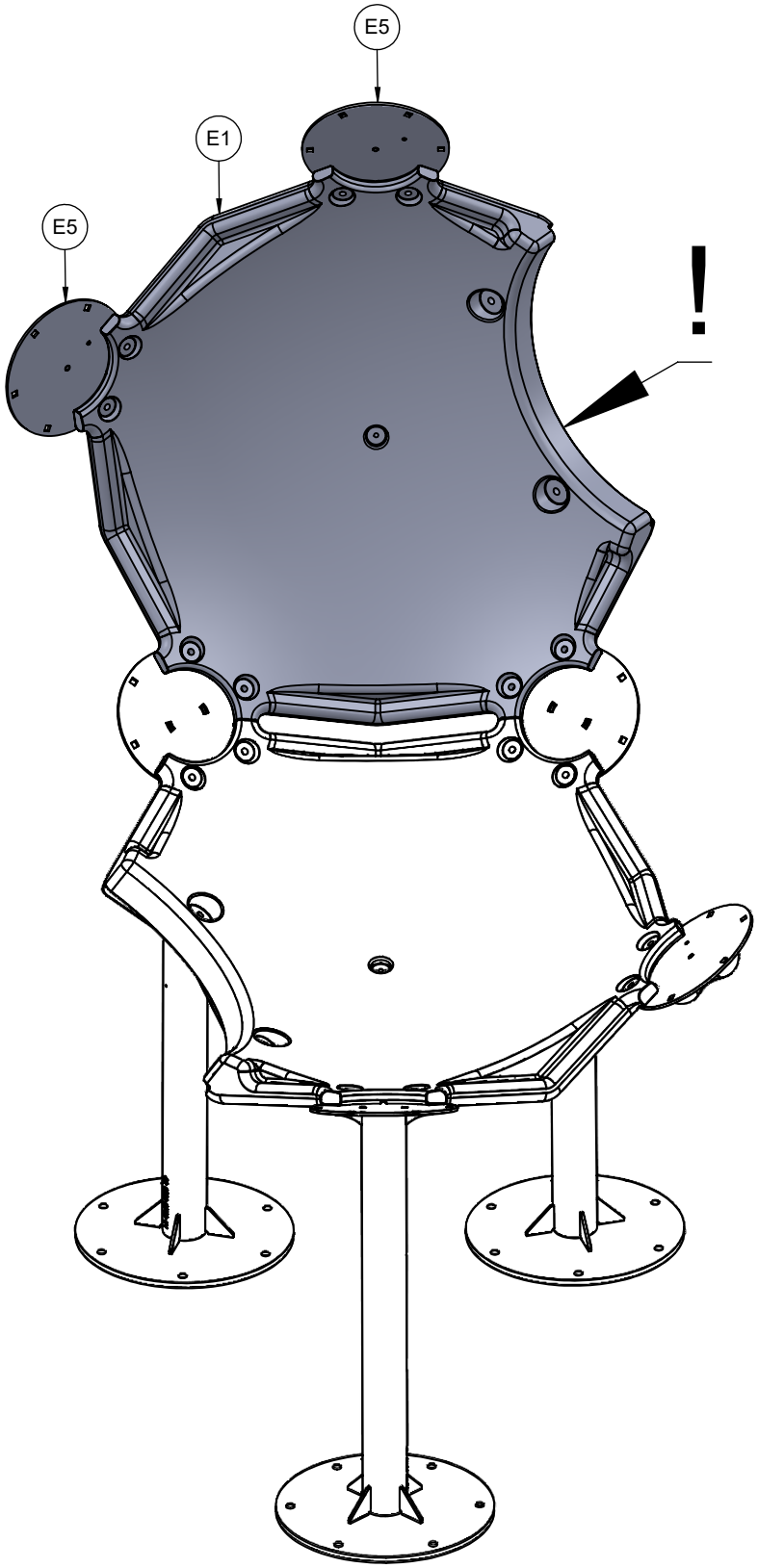

3

9503N
9503F

INST_95_2
INST_95_4A_1
INST_95_6

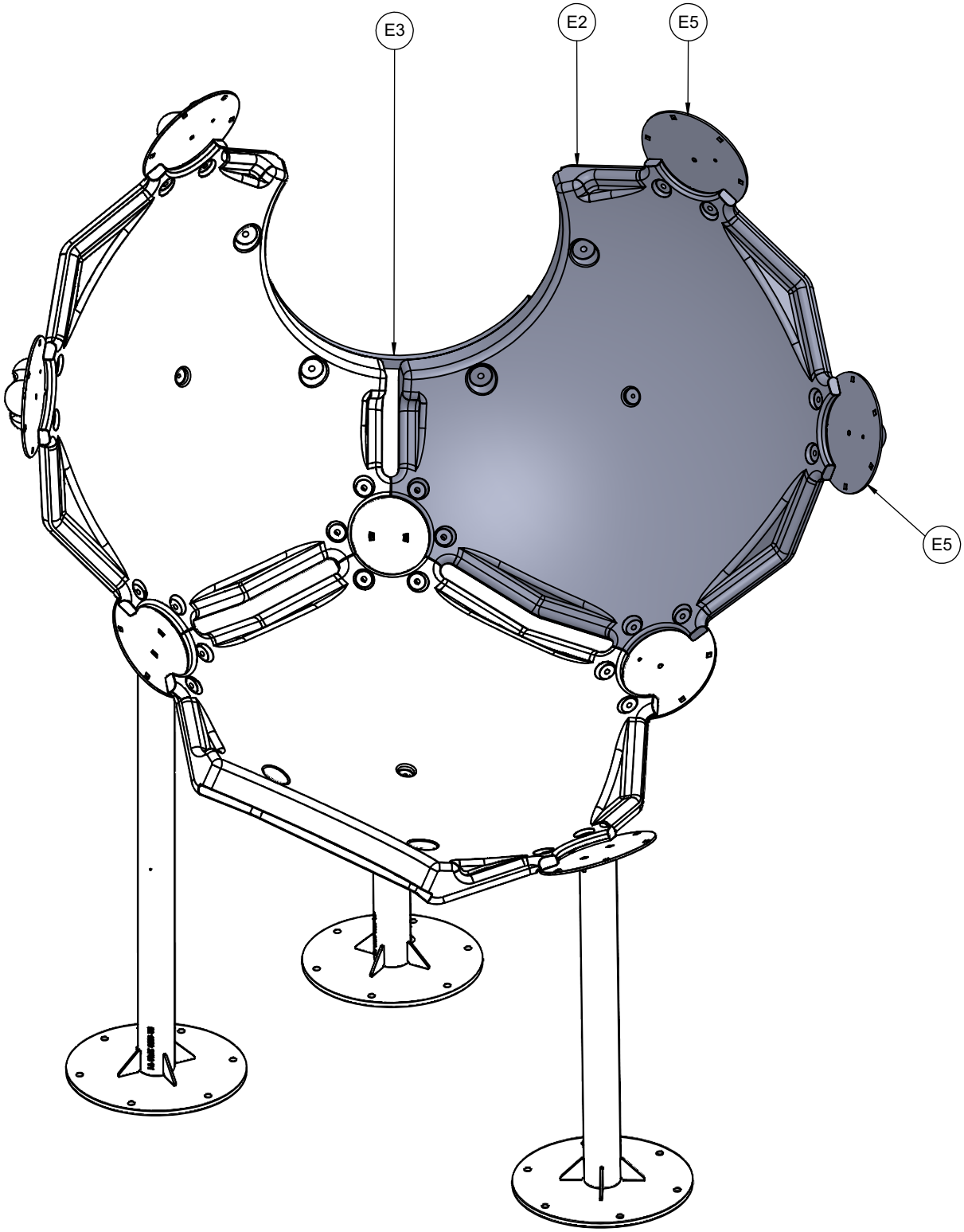

4

9503N
9503F

INST_95_1
INST_95_2
INST_95_4B
INST_95_6

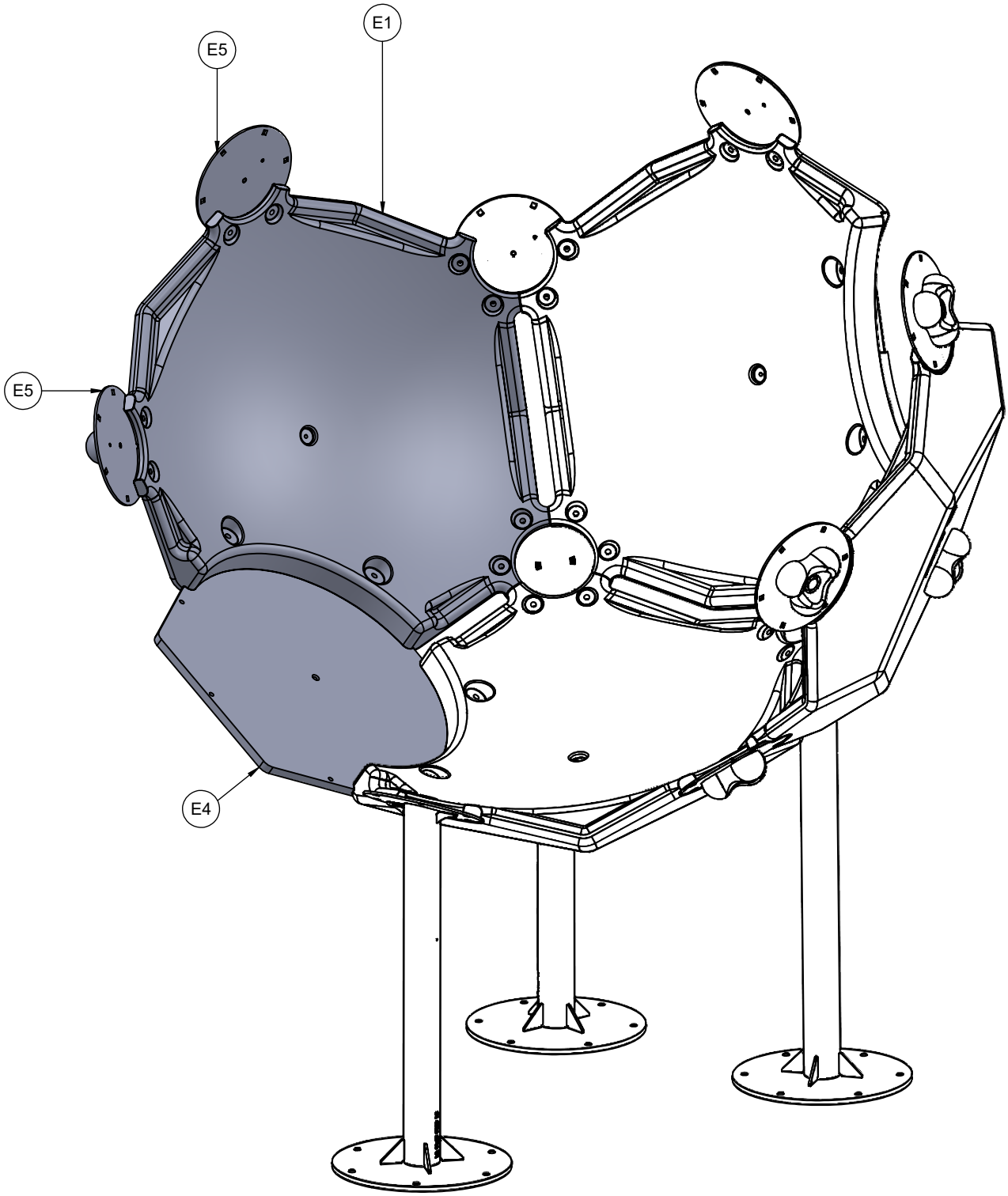

5

9503N
9503F

INST_95_1
INST_95_2
INST_95_4B
INST_95_6

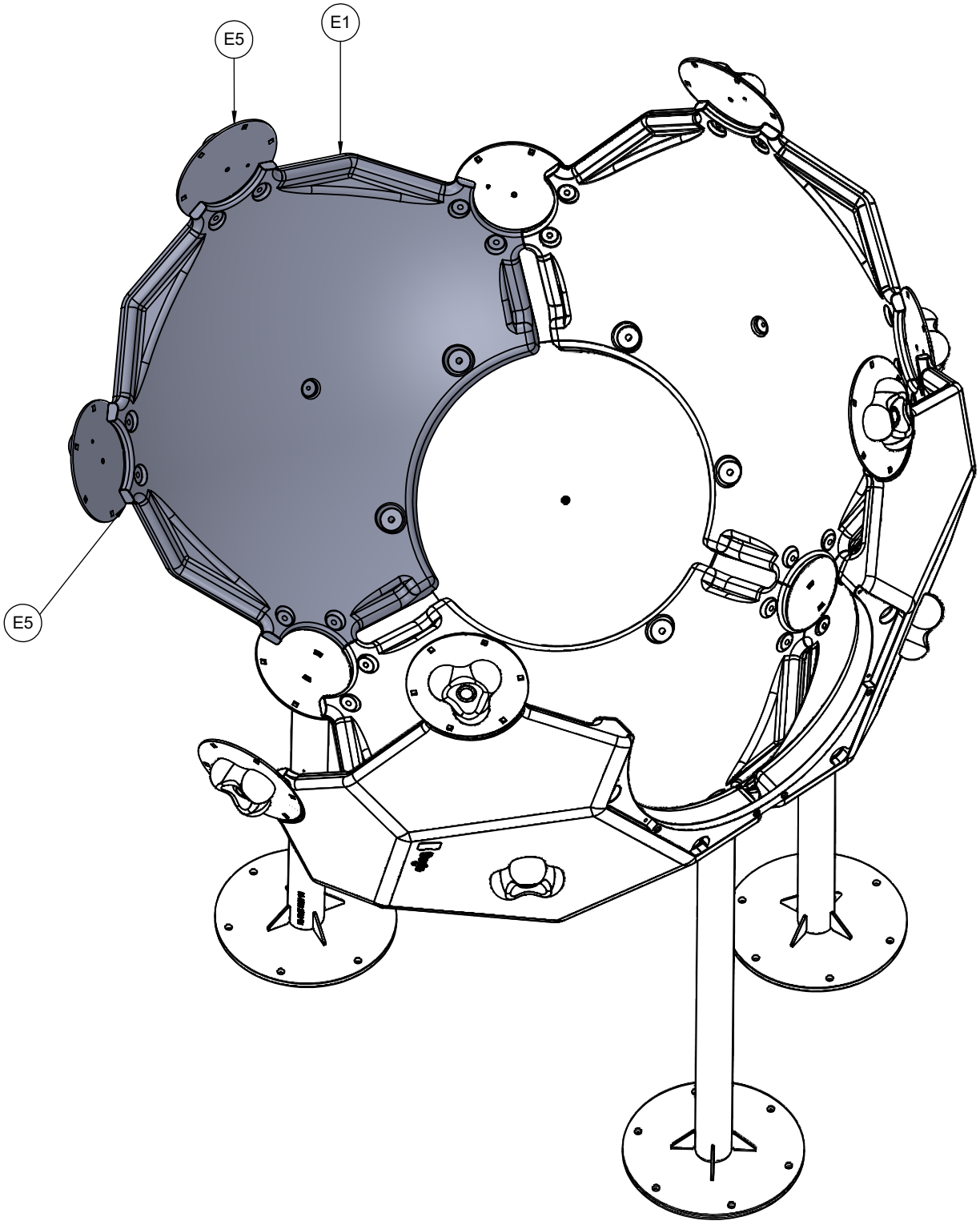

6

9503N
9503F

INST_95_1
INST_95_2
INST_95_6

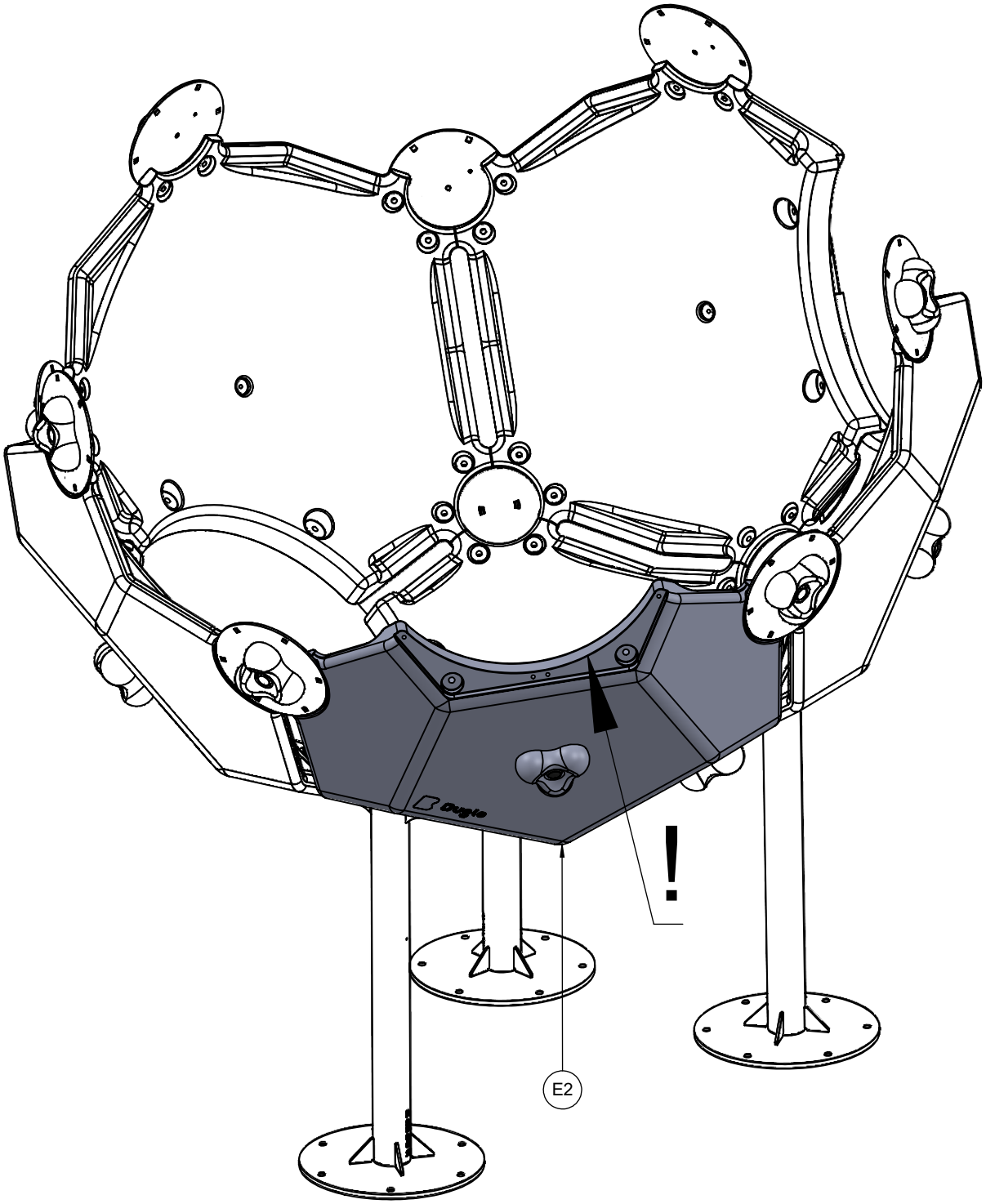

7

9503N
9503F

INST_95_4A_1
INST_95_6

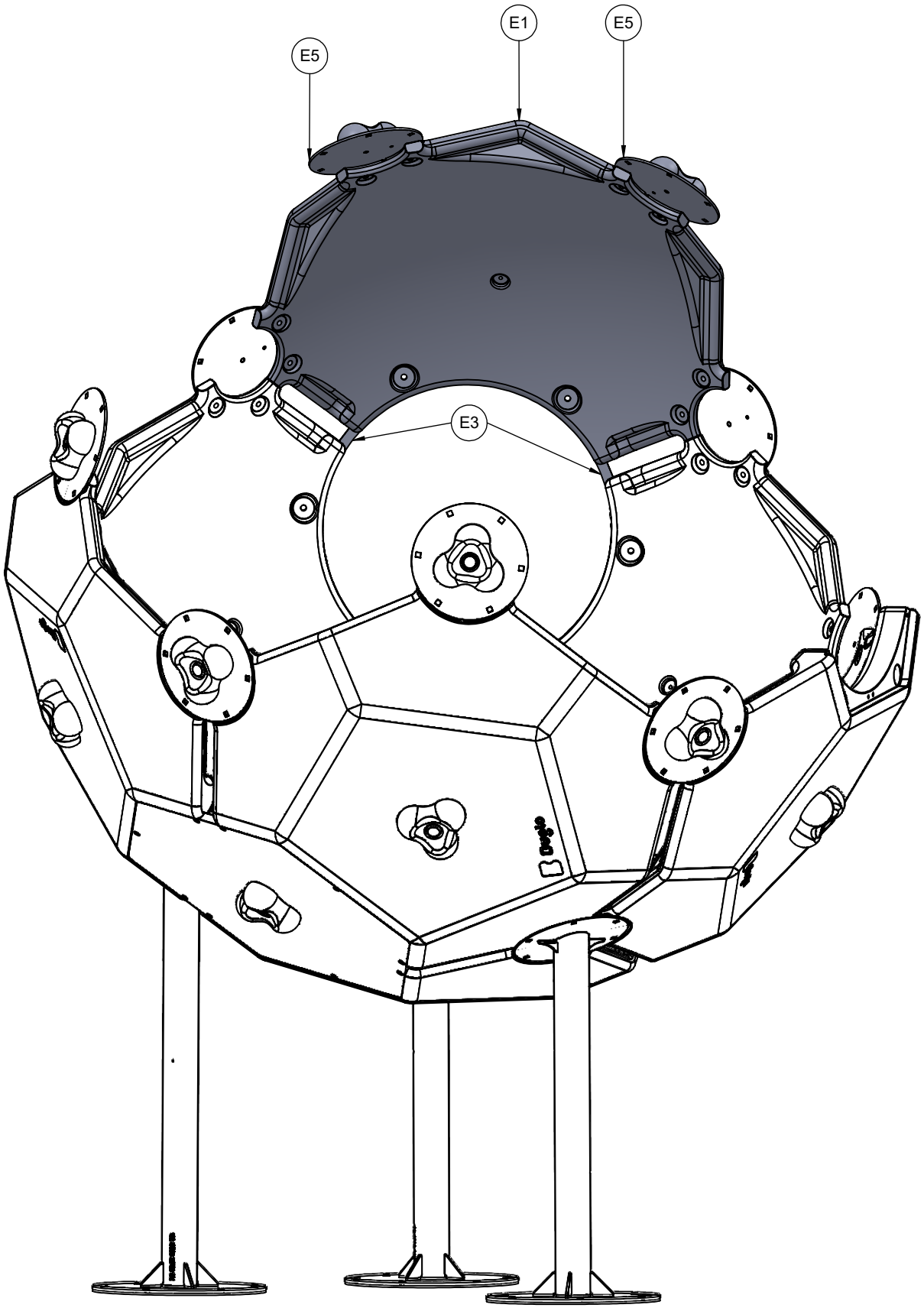

8

9503N
9503F

INST_95_1
INST_95_6

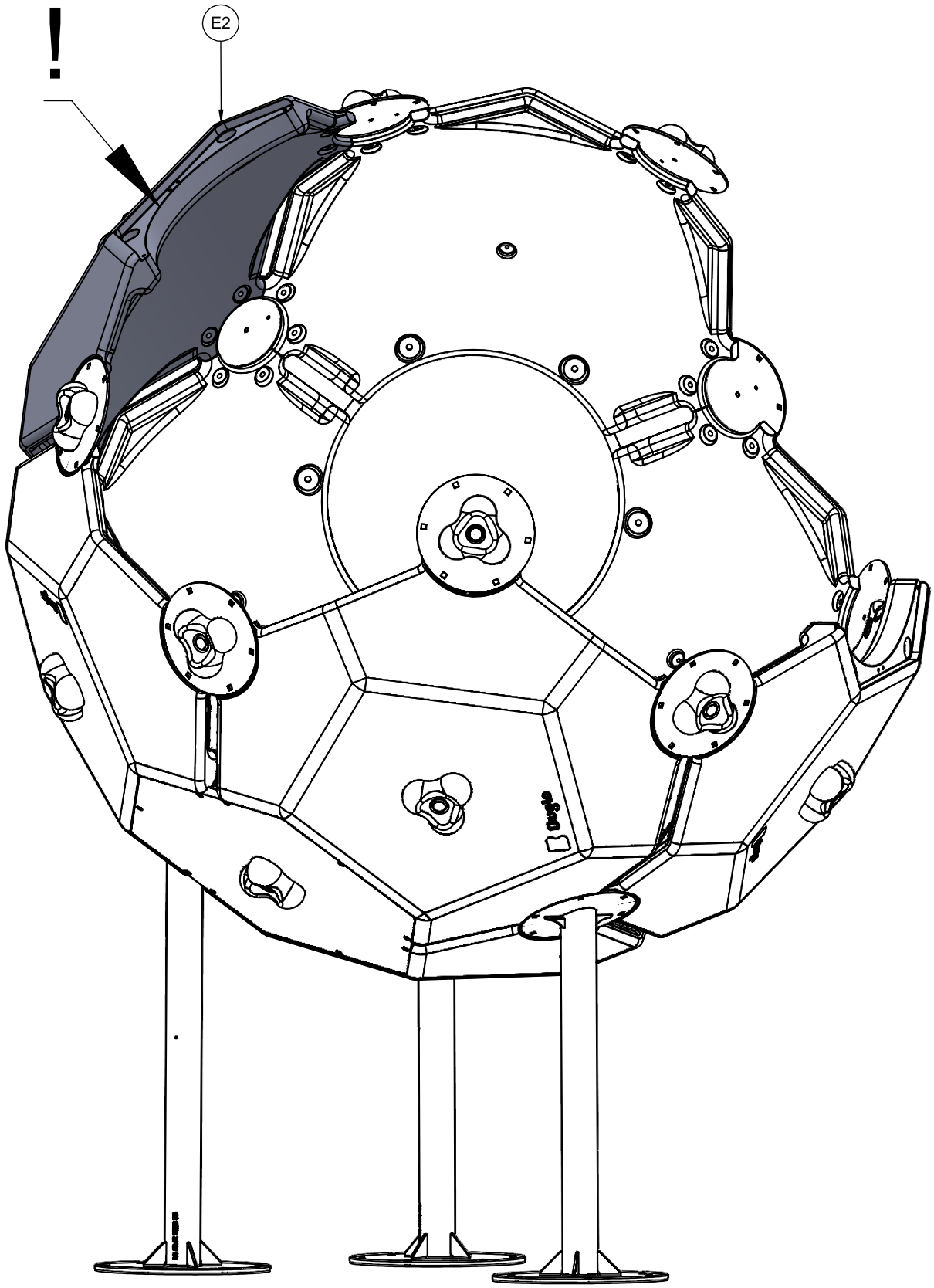

9

9503N
9503F

INST_95_1
INST_95_4B
INST_95_6

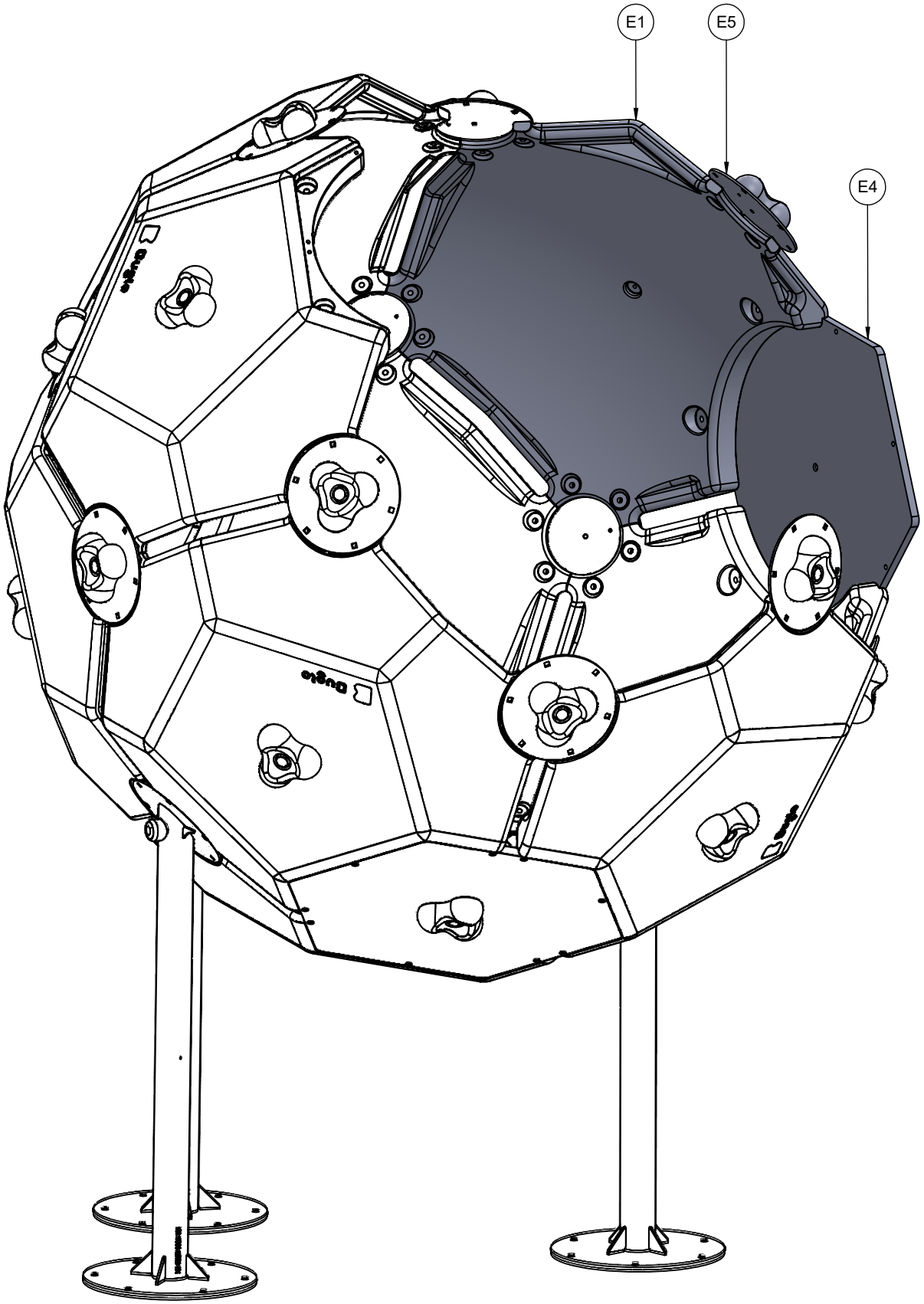

10

9503N
9503F

INST_95_1
INST_95_4B
INST_95_6

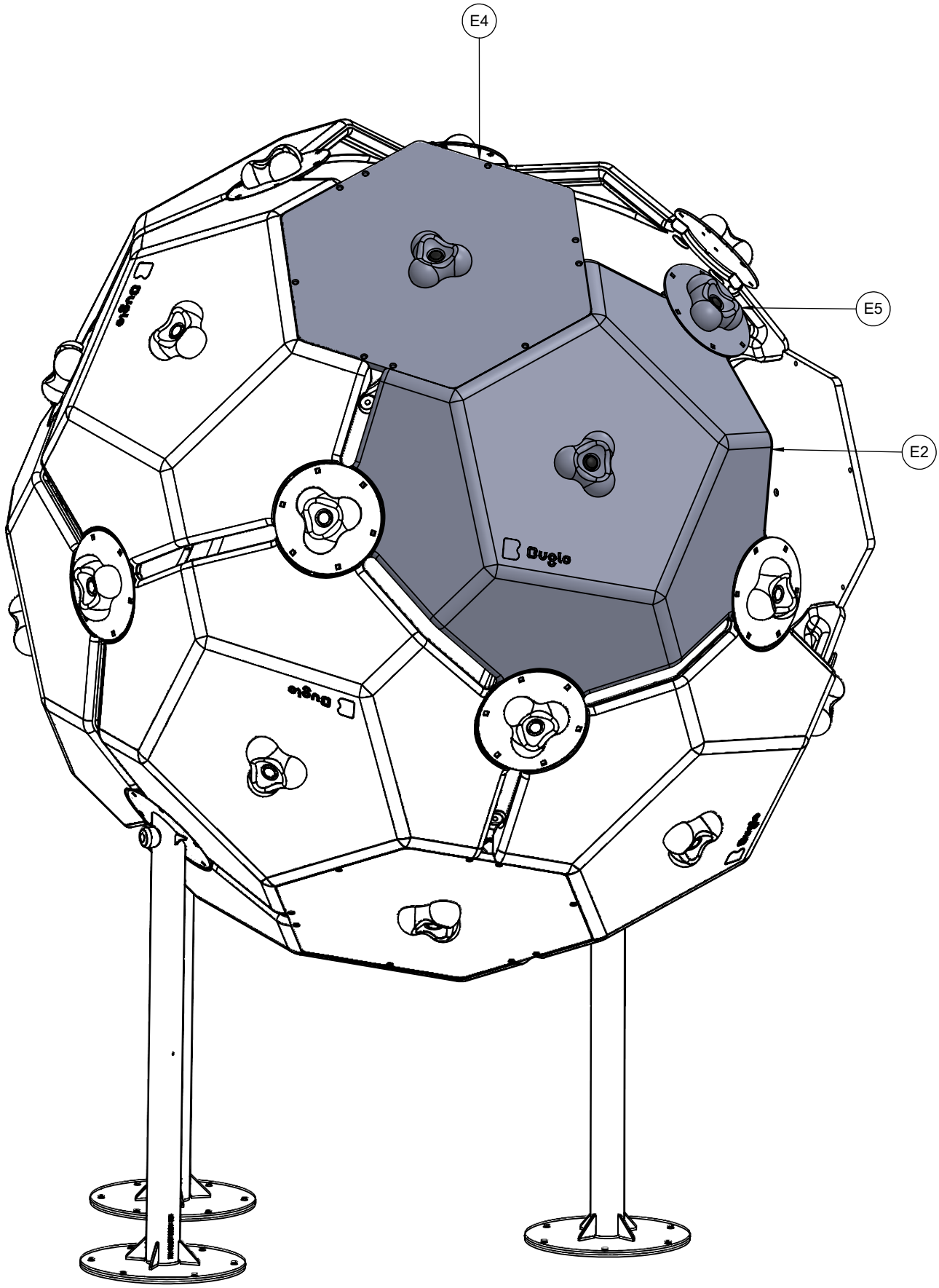

11

9503N
9503F

INST_95_1
INST_95_4B
INST_95_6

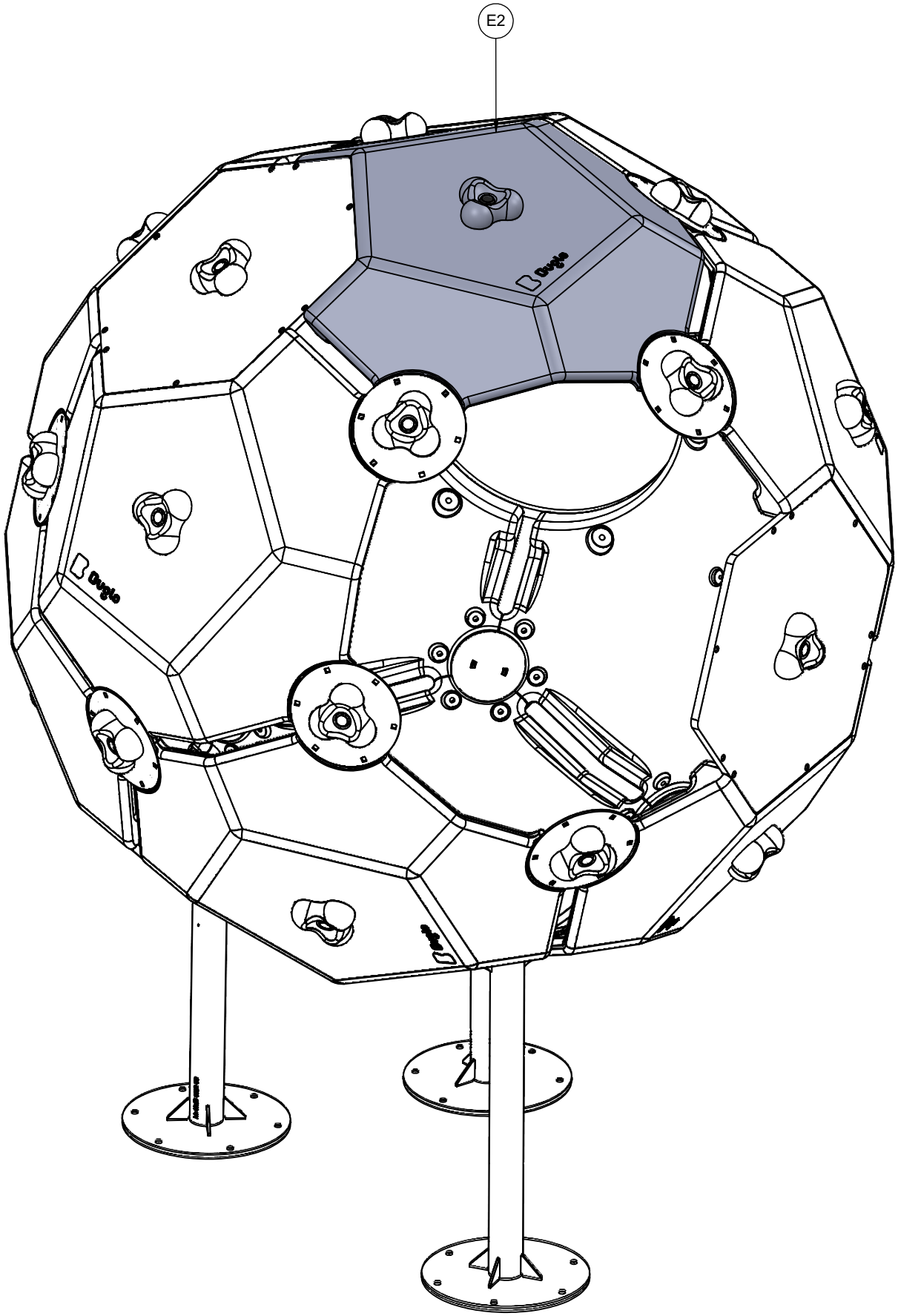

12

9503N
9503F

INST_95_1
INST_95_4B
INST_95_6

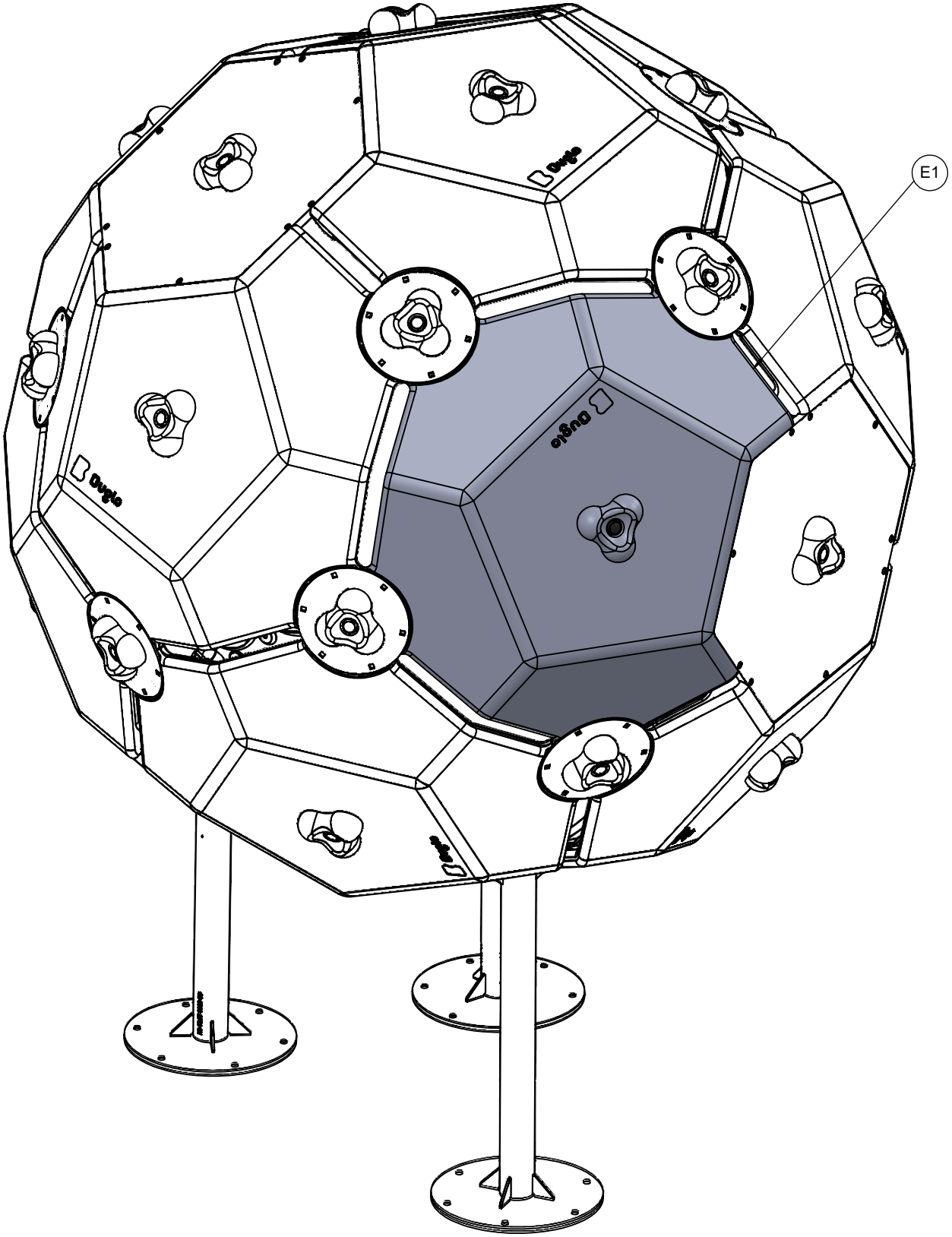

13

9503N
9503F

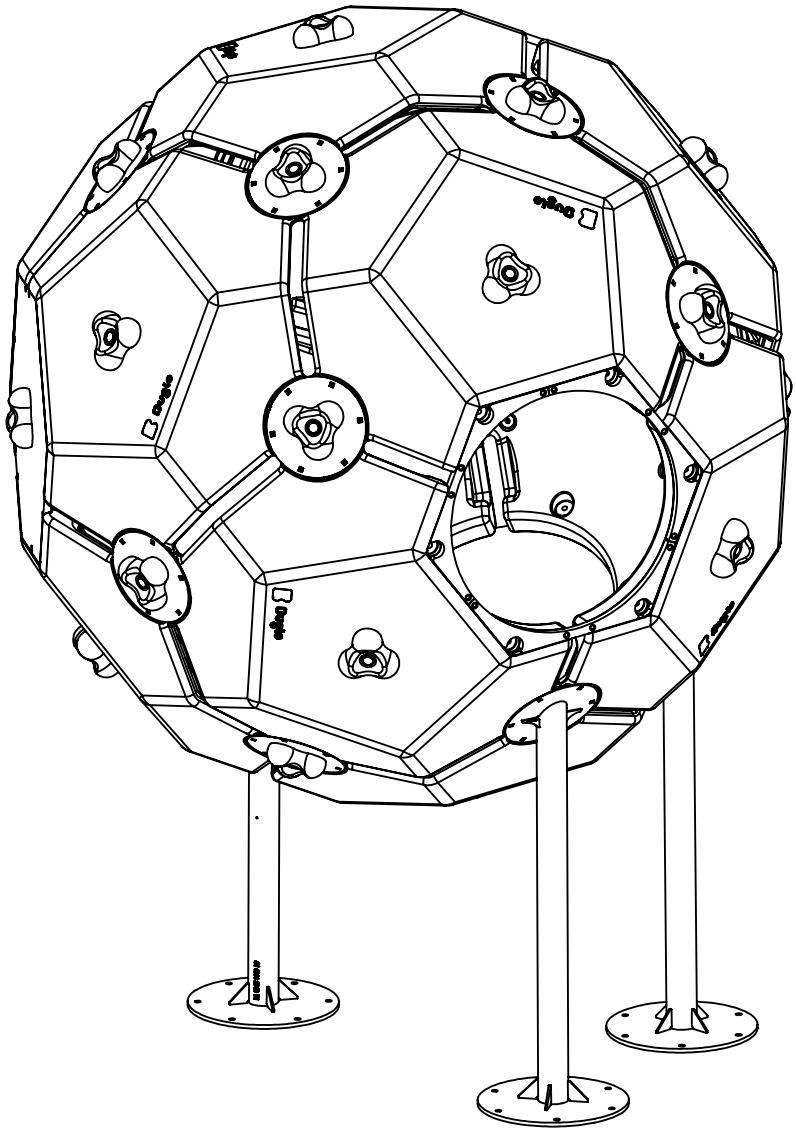

INST_95_2

2

INST_95_6

2

14

9503N
9503F

INST_95_4A_1
INST_95_6

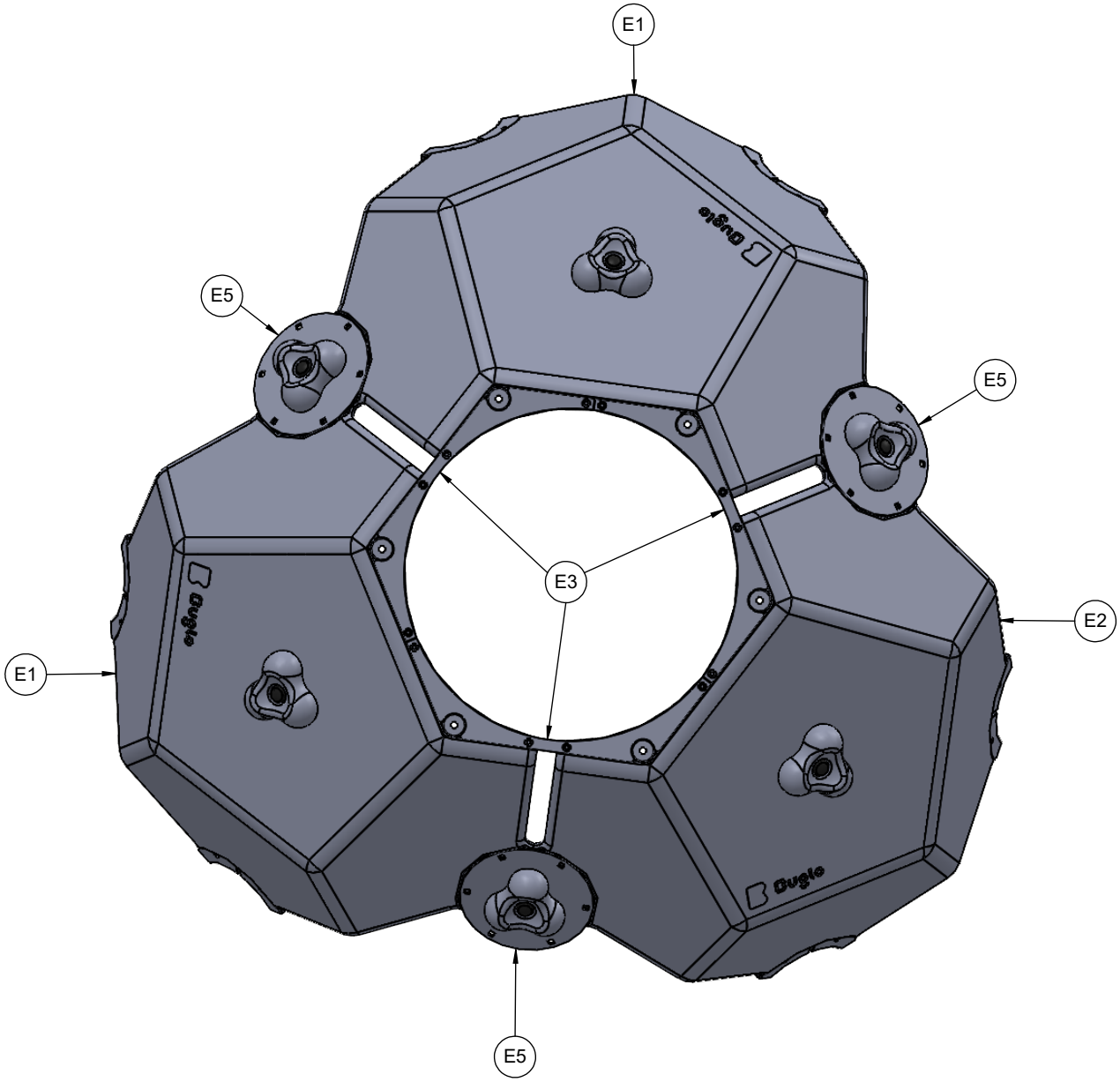

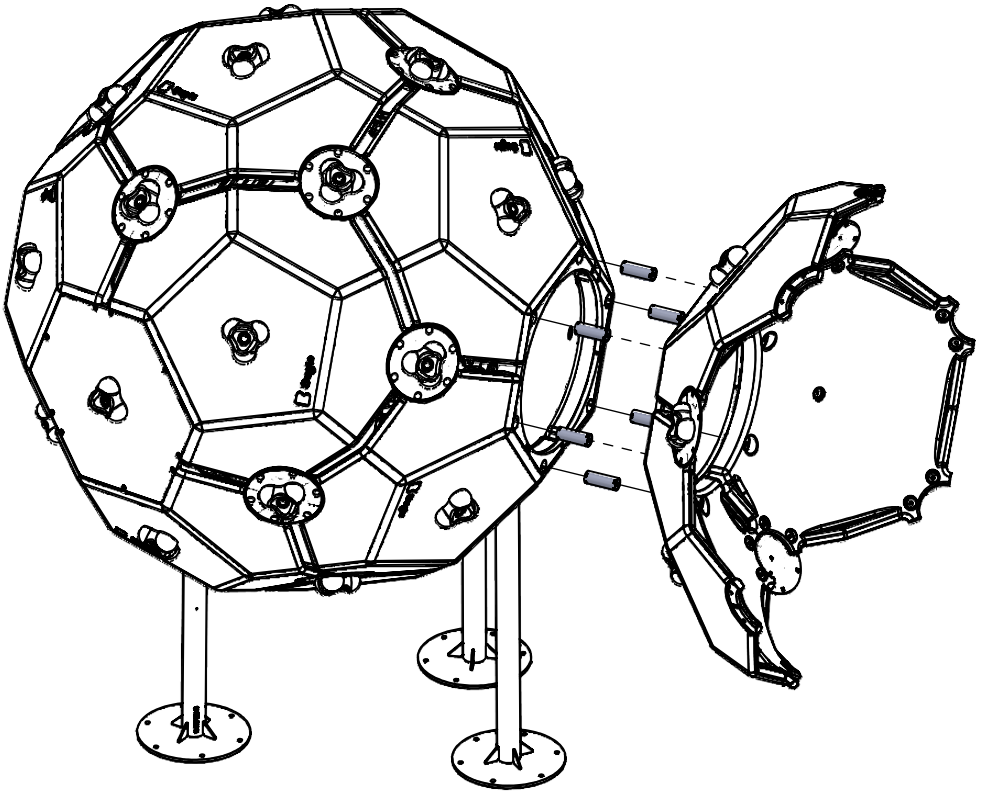

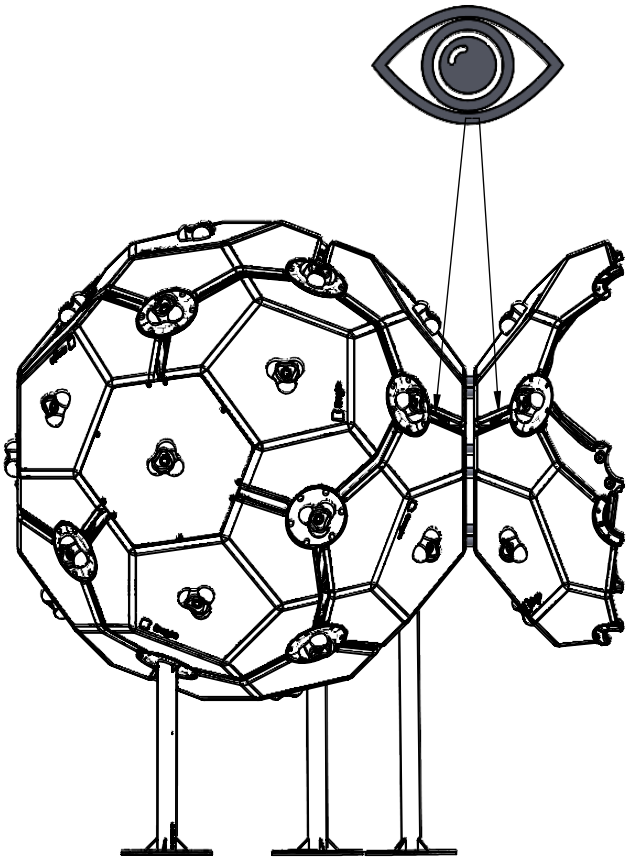

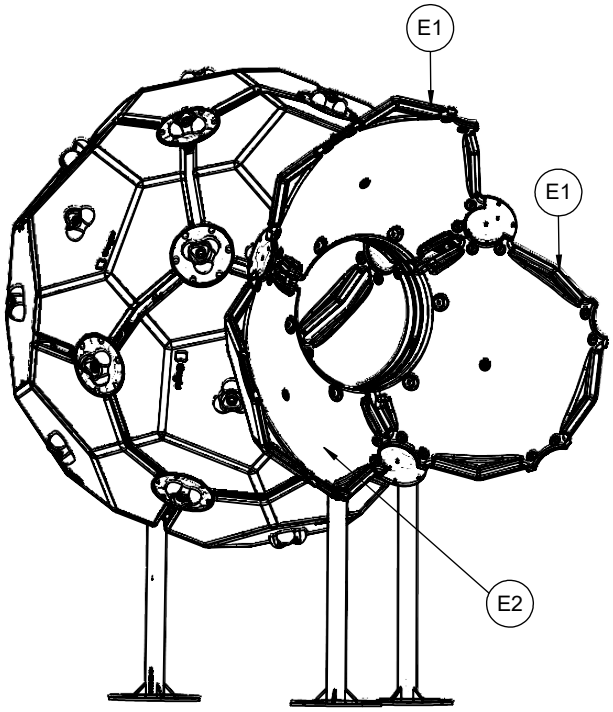
E1
E1
E2

9503N
9503F

INST_95_2
INST_95_6

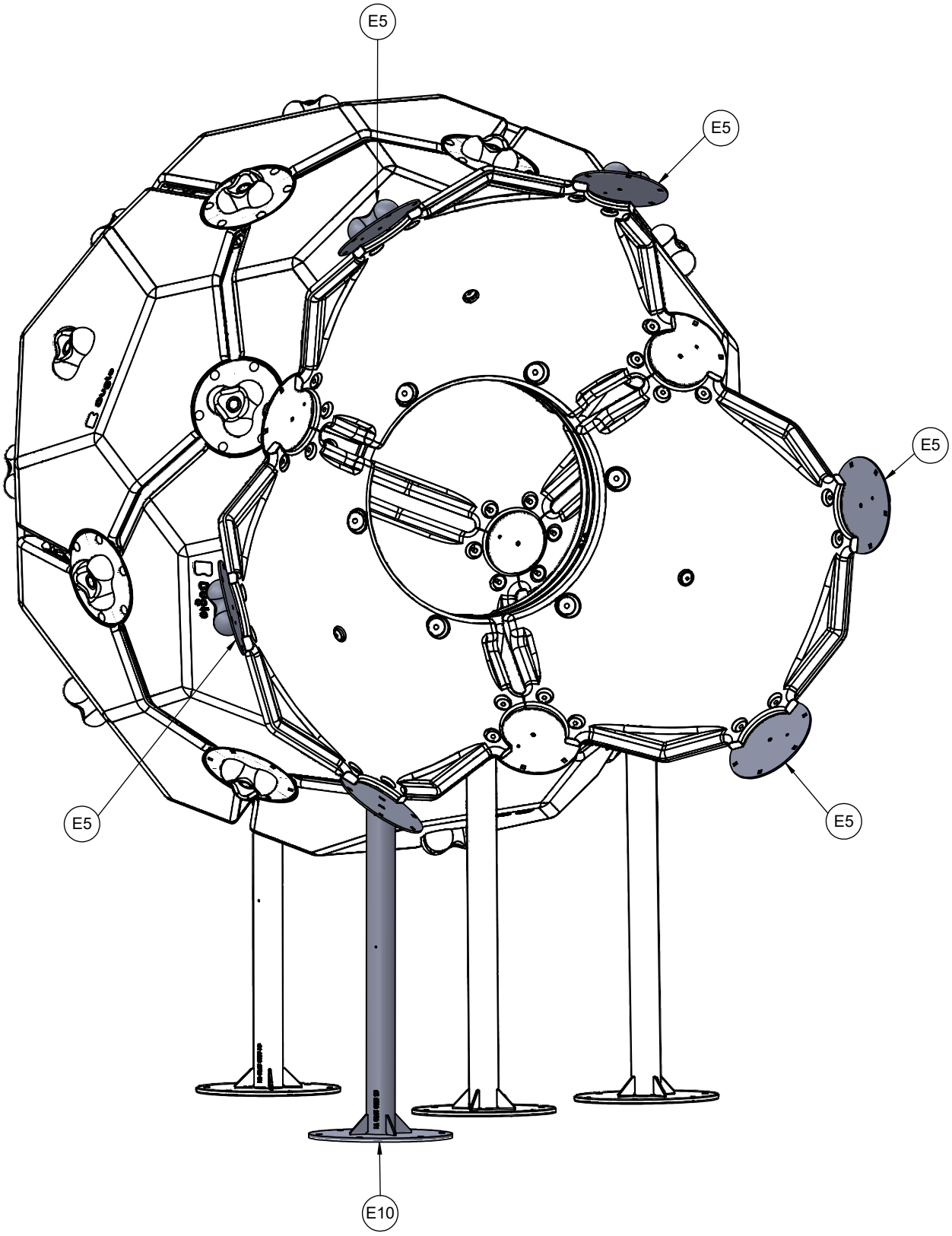

17

9503N
9503F

INST_95_1
INST_95_2
INST_95_6

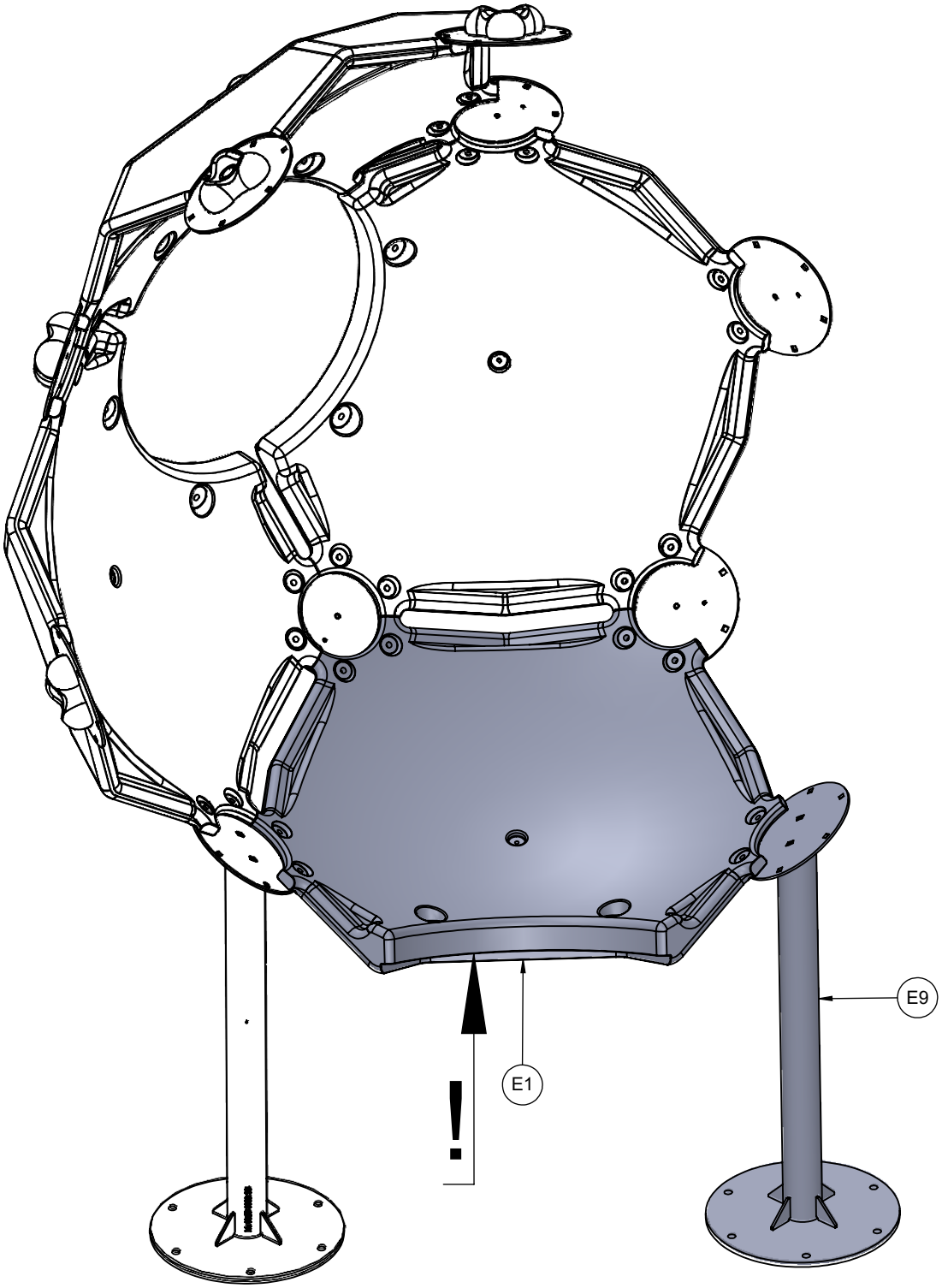

18

9503N
9503F

INST_95_1
INST_95_2
INST_95_6

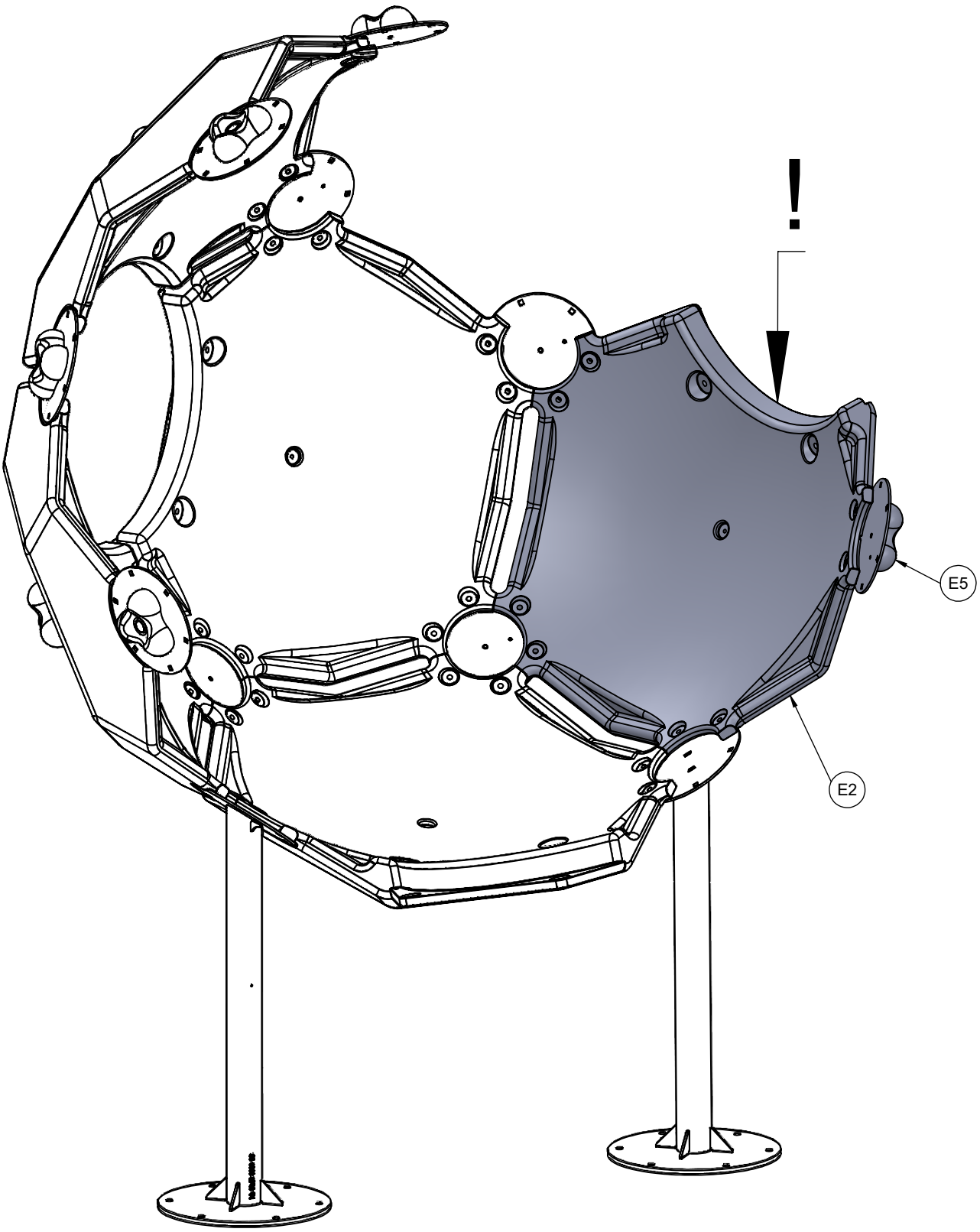

19

9503N
9503F

INST_95_1
INST_95_4B
INST_95_6

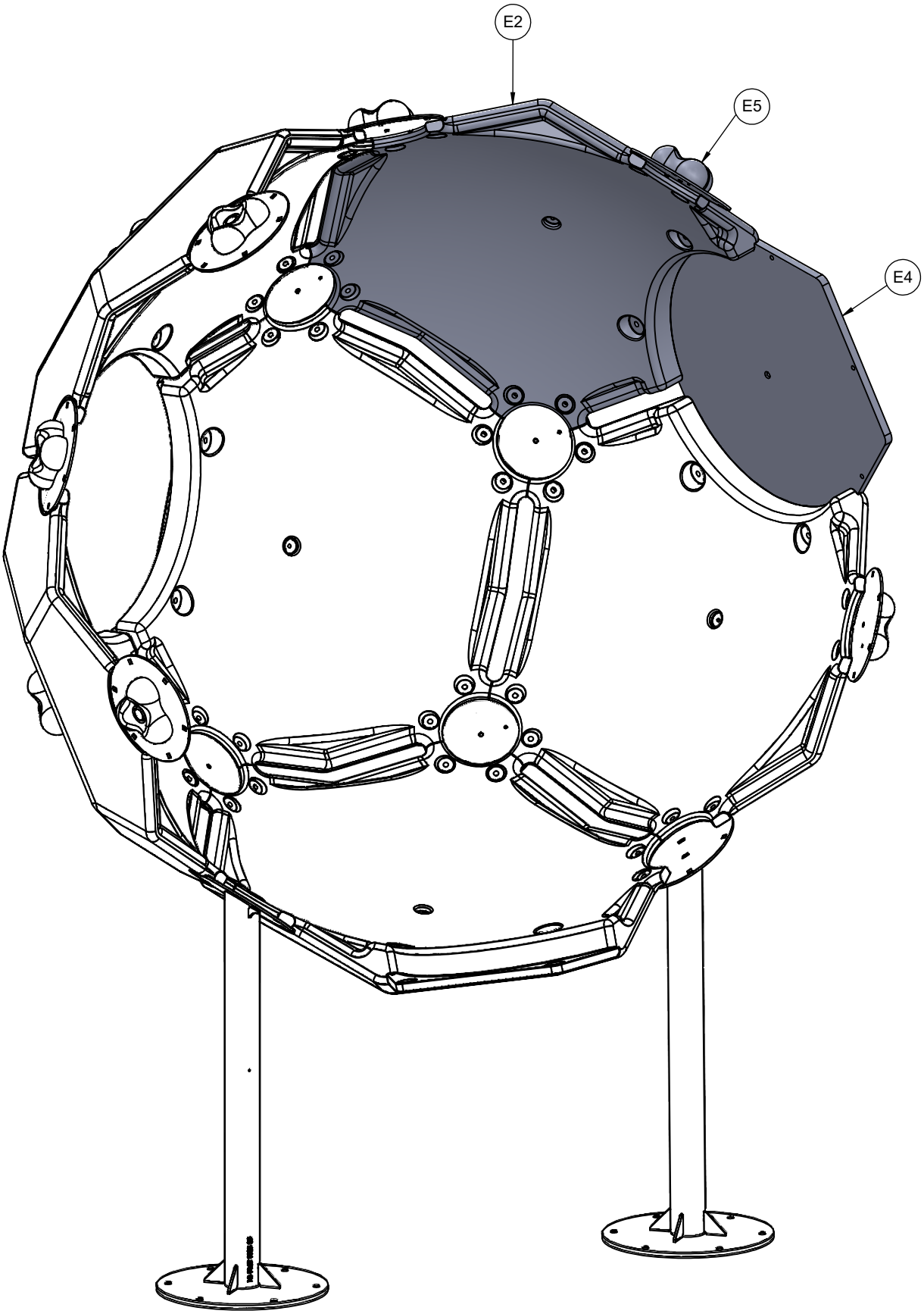

20

9503N
9503F

INST_95_1
INST_95_2
INST_95_4B
INST_95_6

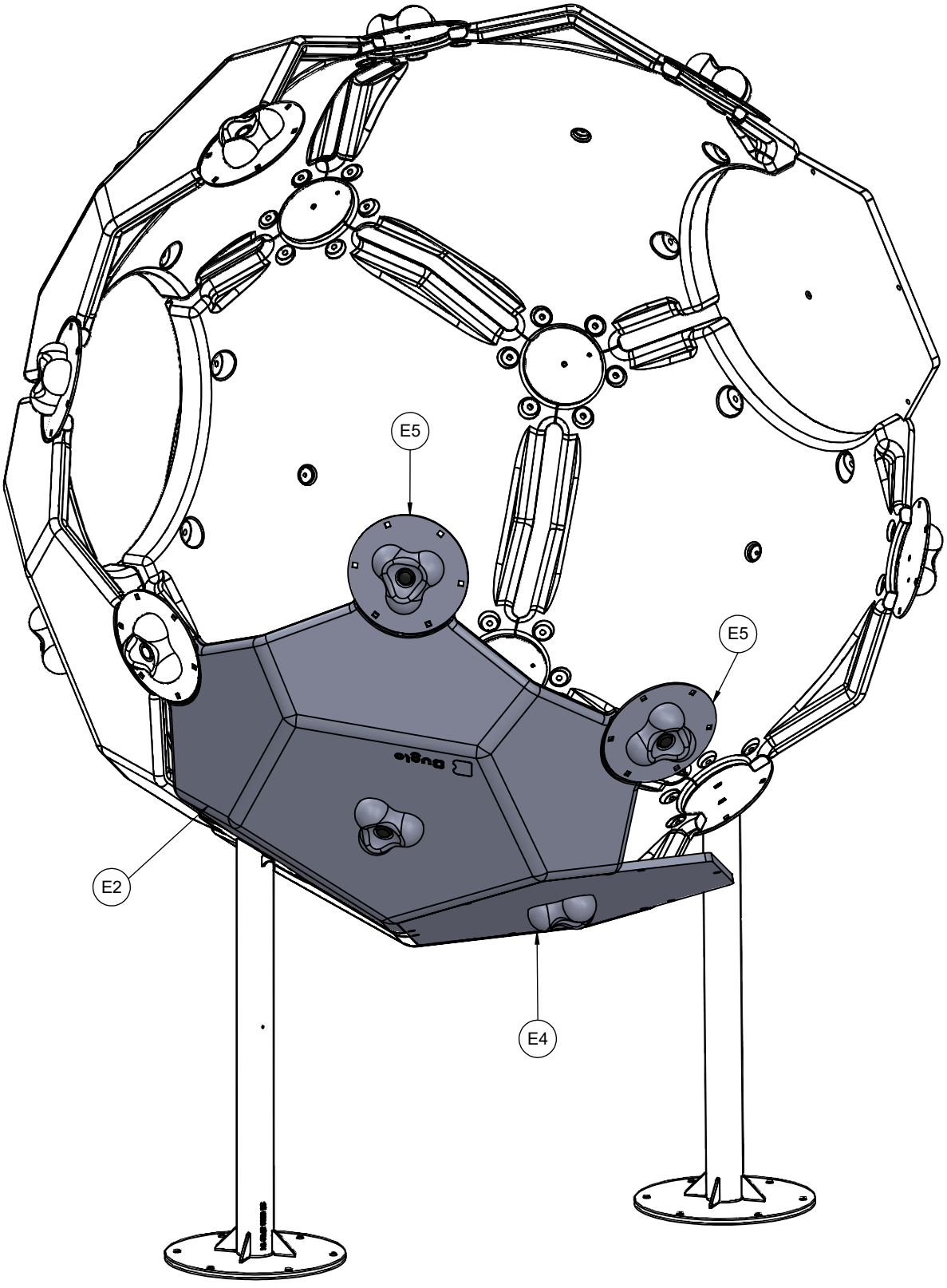

21

9503N
9503F

INST_95_1
INST_95_2
INST_95_4B
INST_95_6

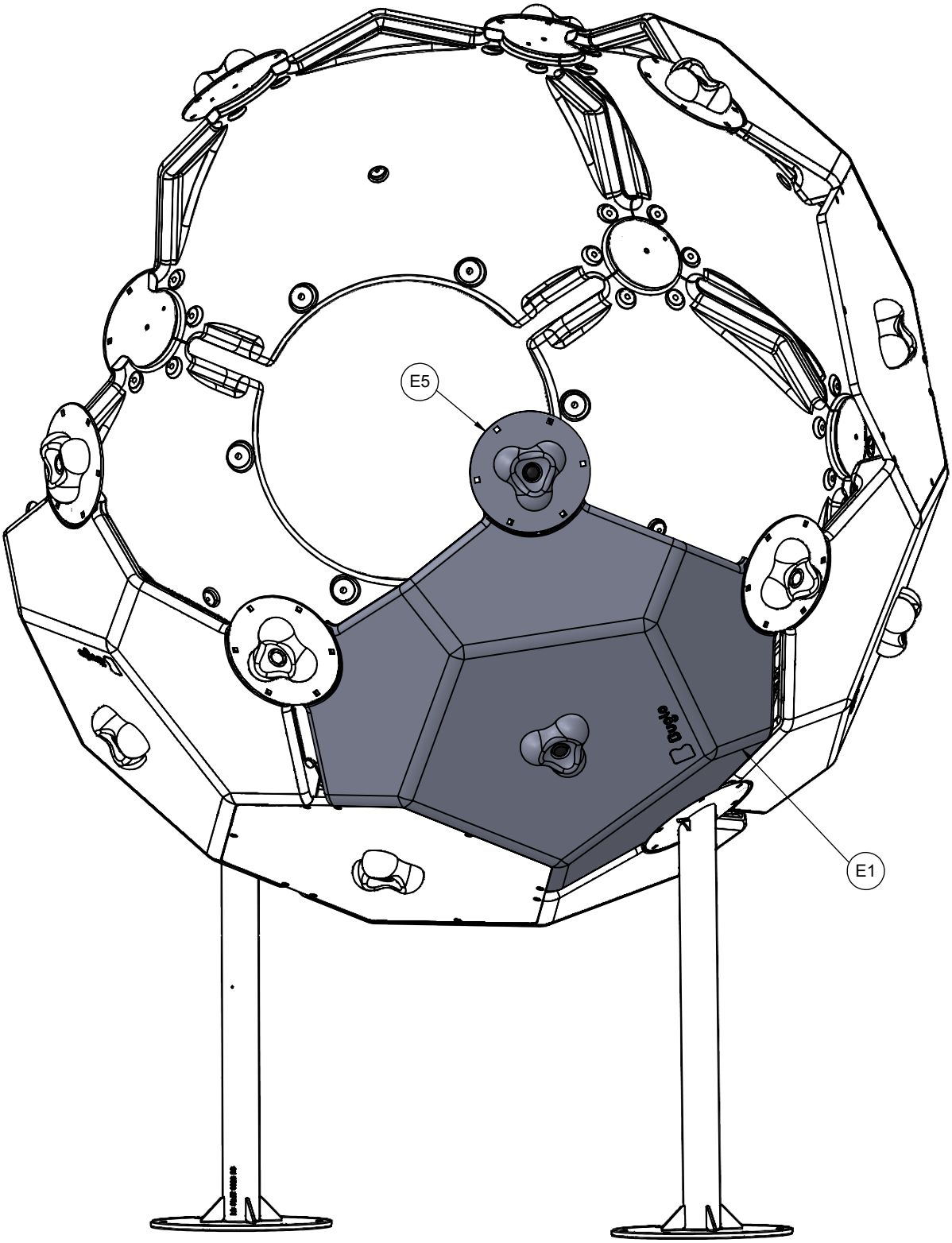

9503N
9503F

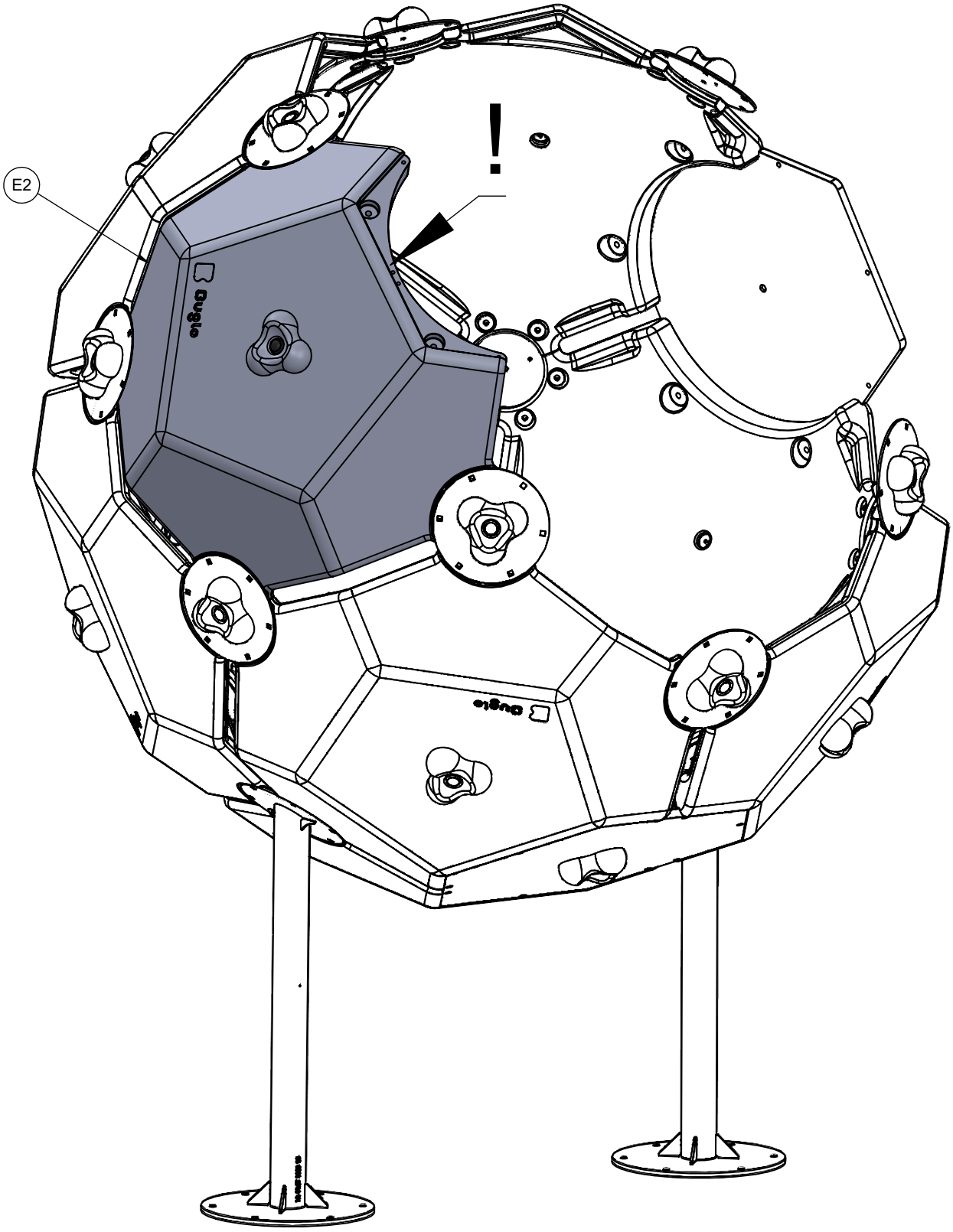

9503N
9503F

INST_95_4A_1
INST_95_6

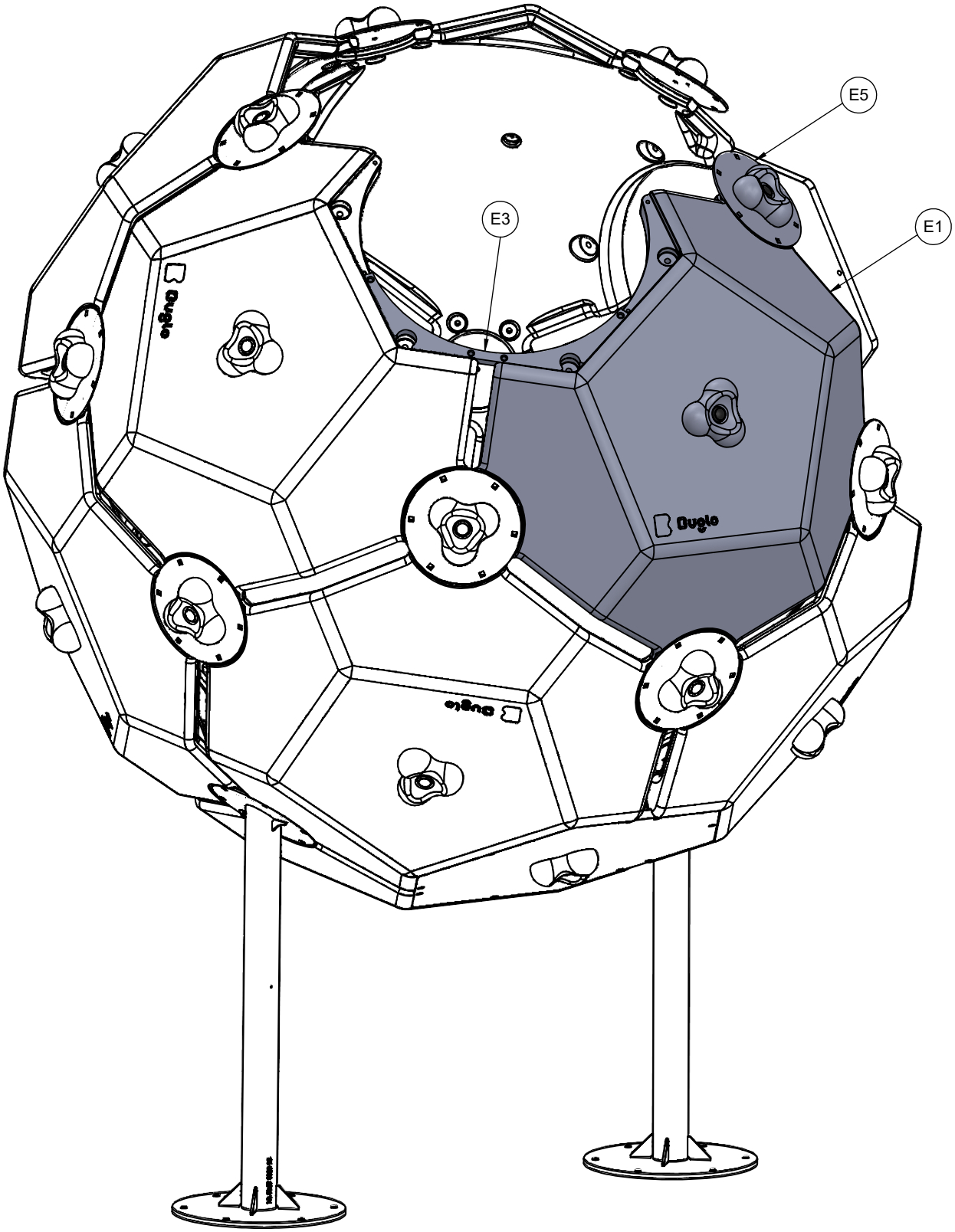

9503N
9503F

INST_95_1
INST_95_4B
INST_95_6

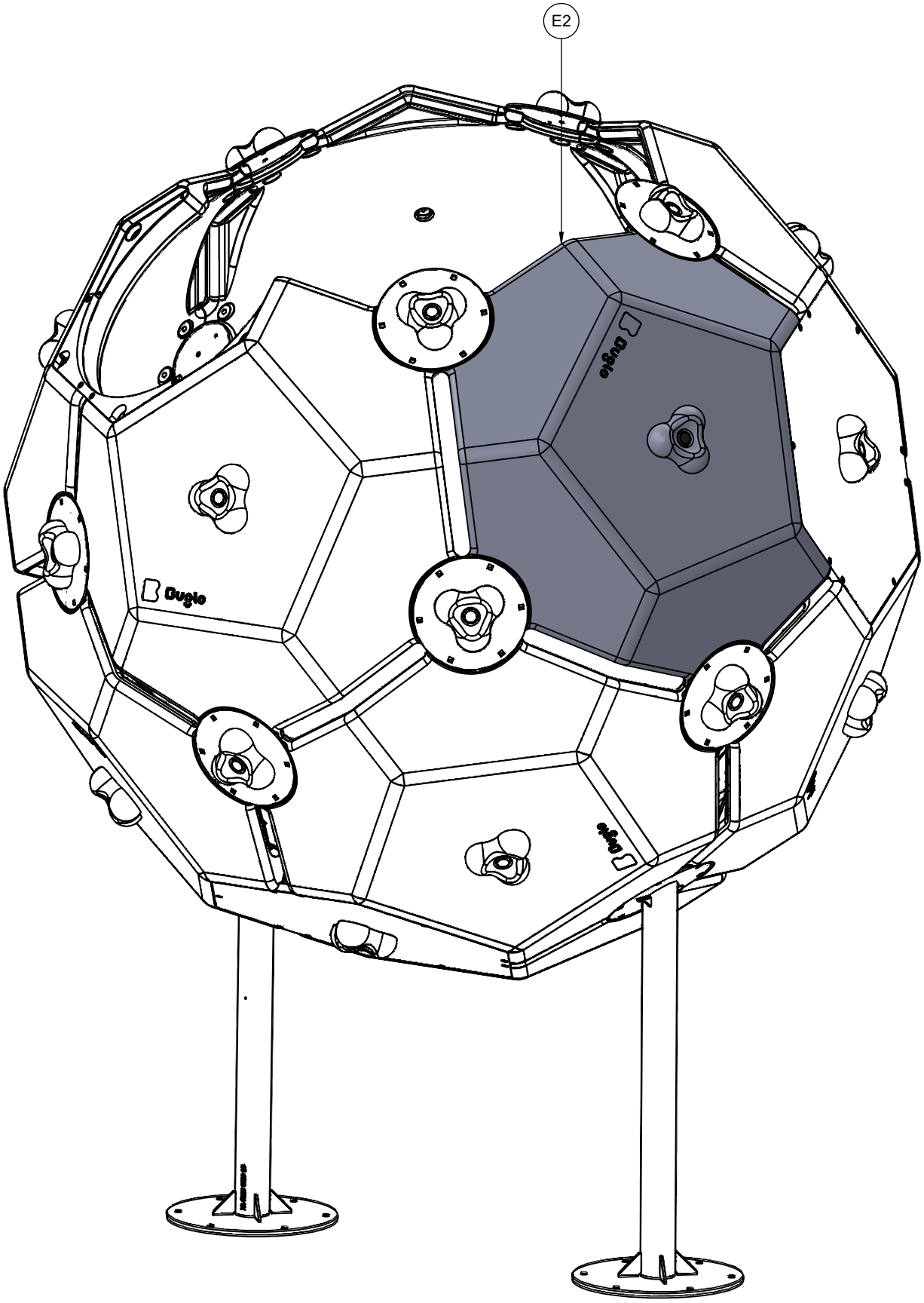

9503N
9503F

INST_95_4A_1
INST_95_6

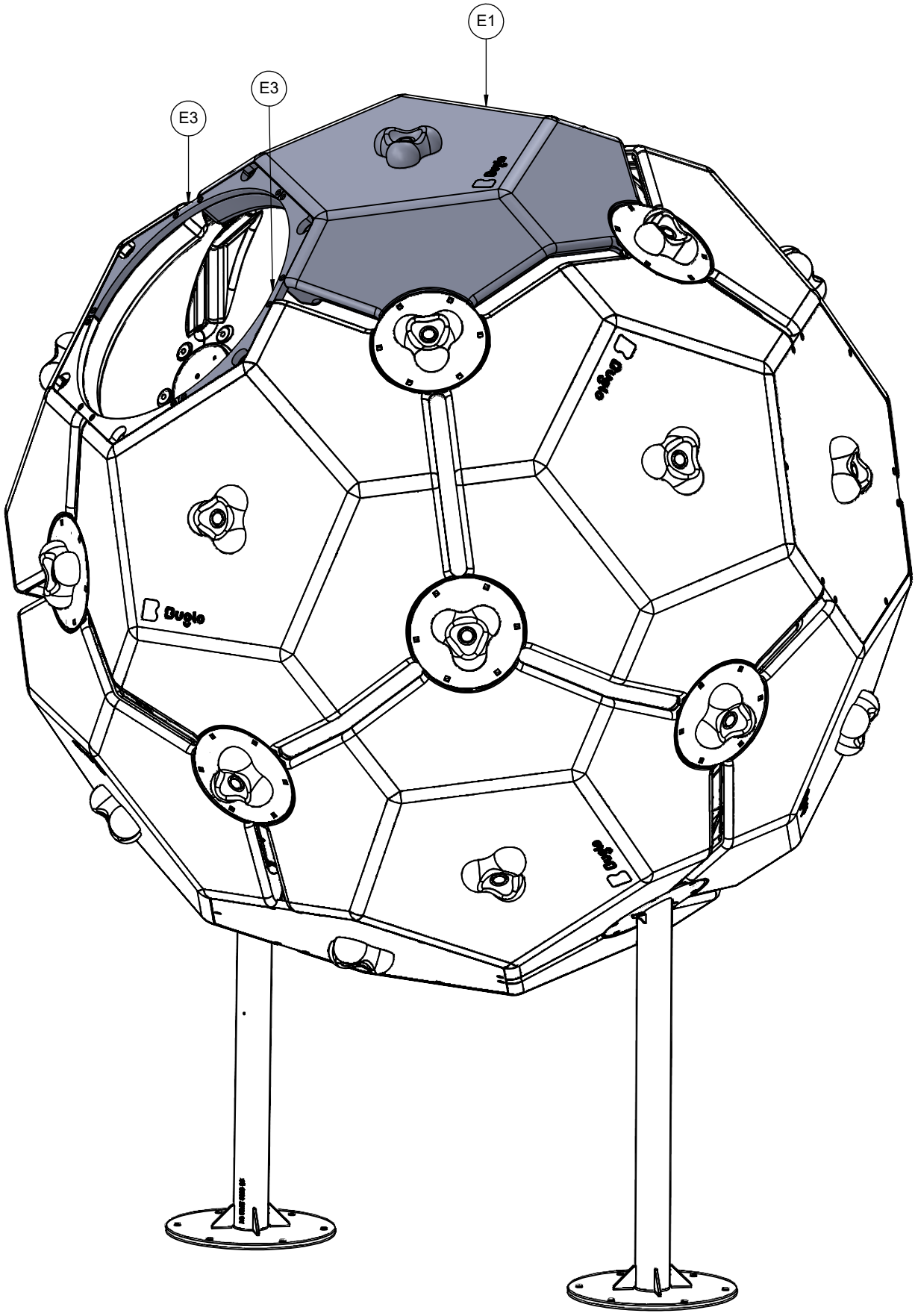

26

9503N
9503F

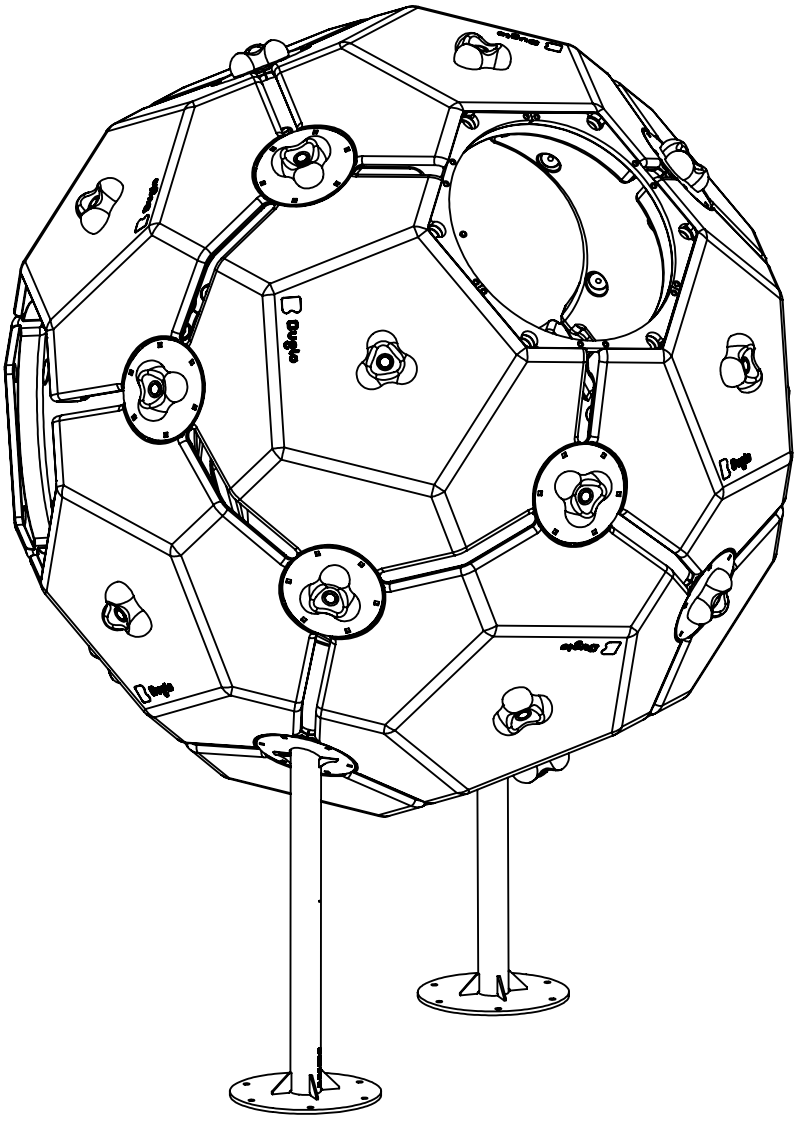

INST_95_2

2

INST_95_6

2

9503N
9503F

INST_95_4A_1
INST_95_6

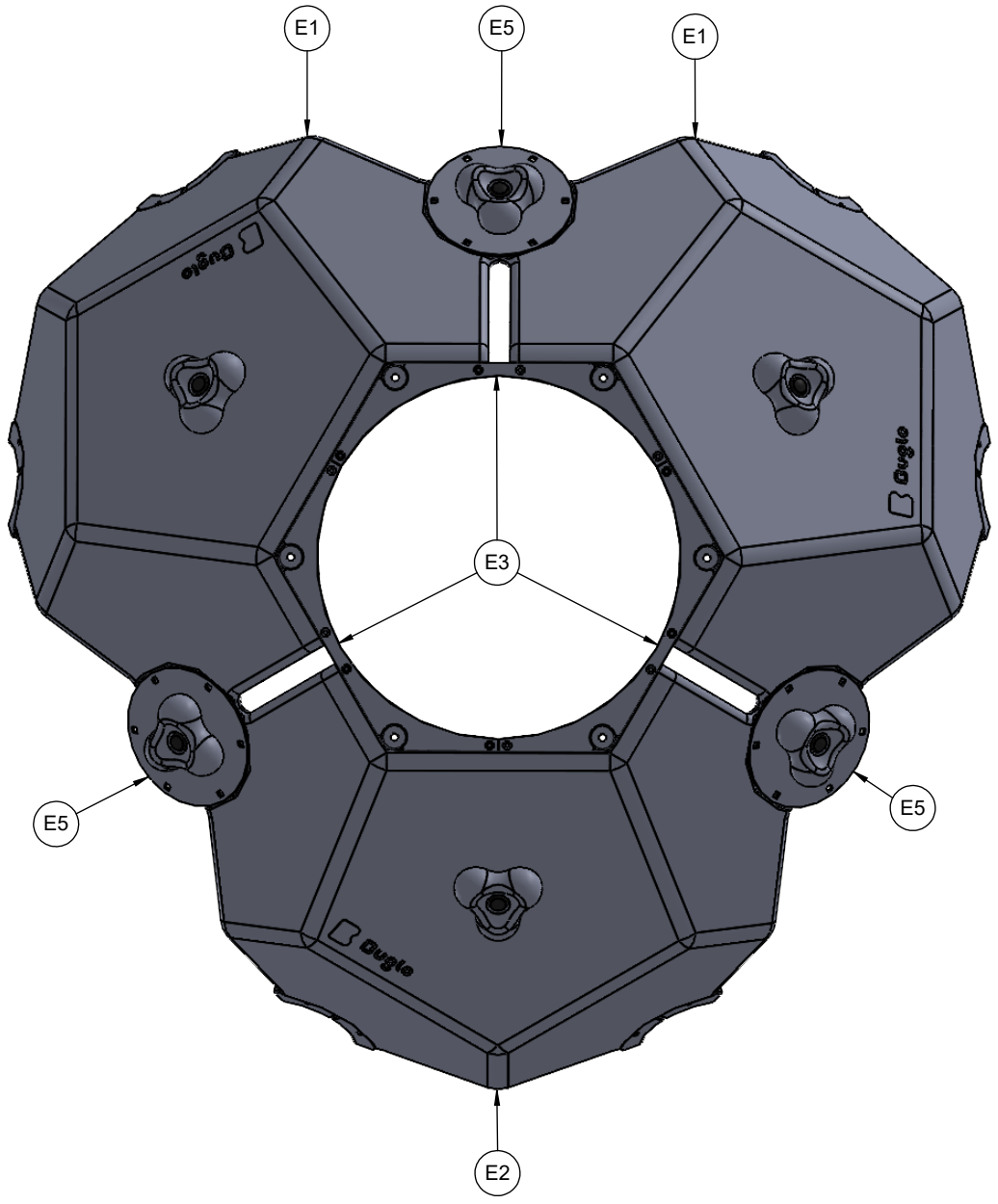

9503N
9503F

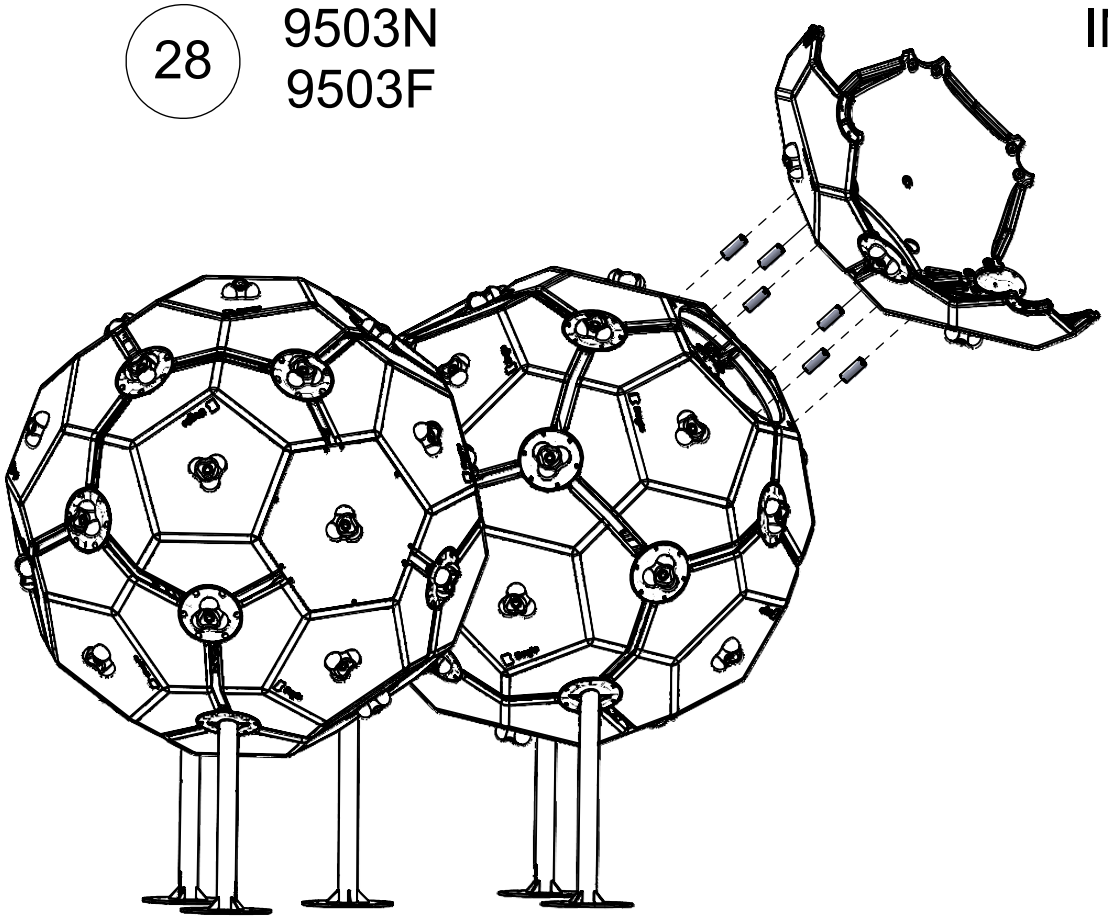

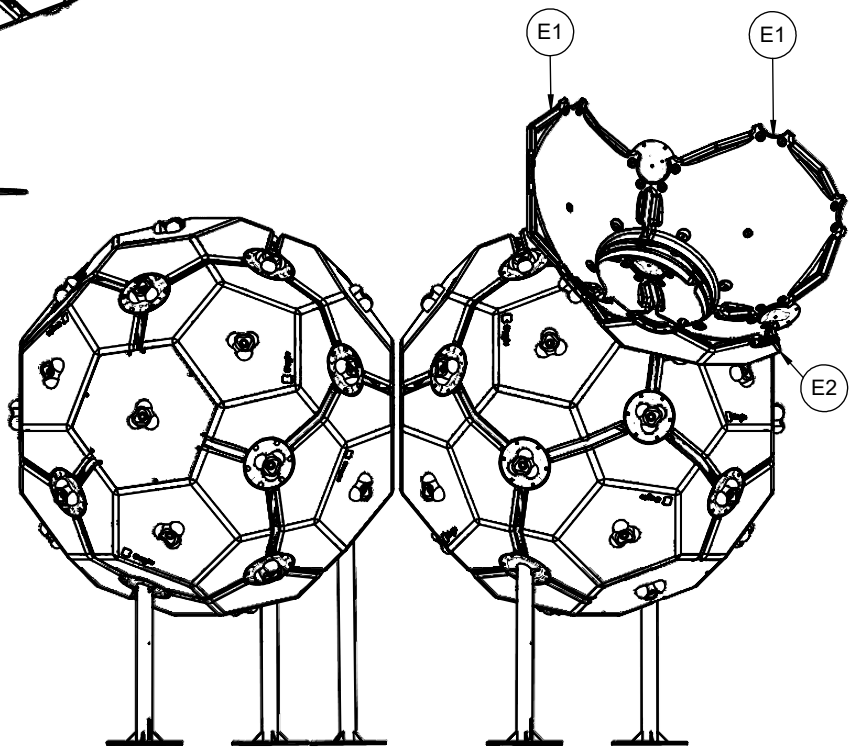

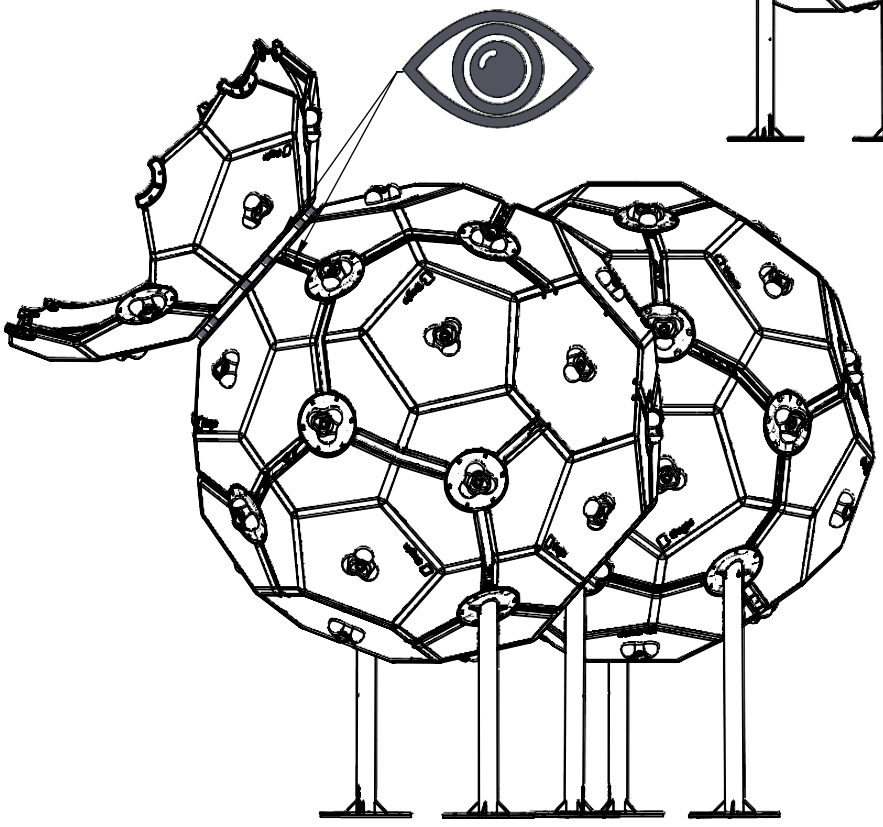

9503N
9503F

INST_95_2
INST_95_6

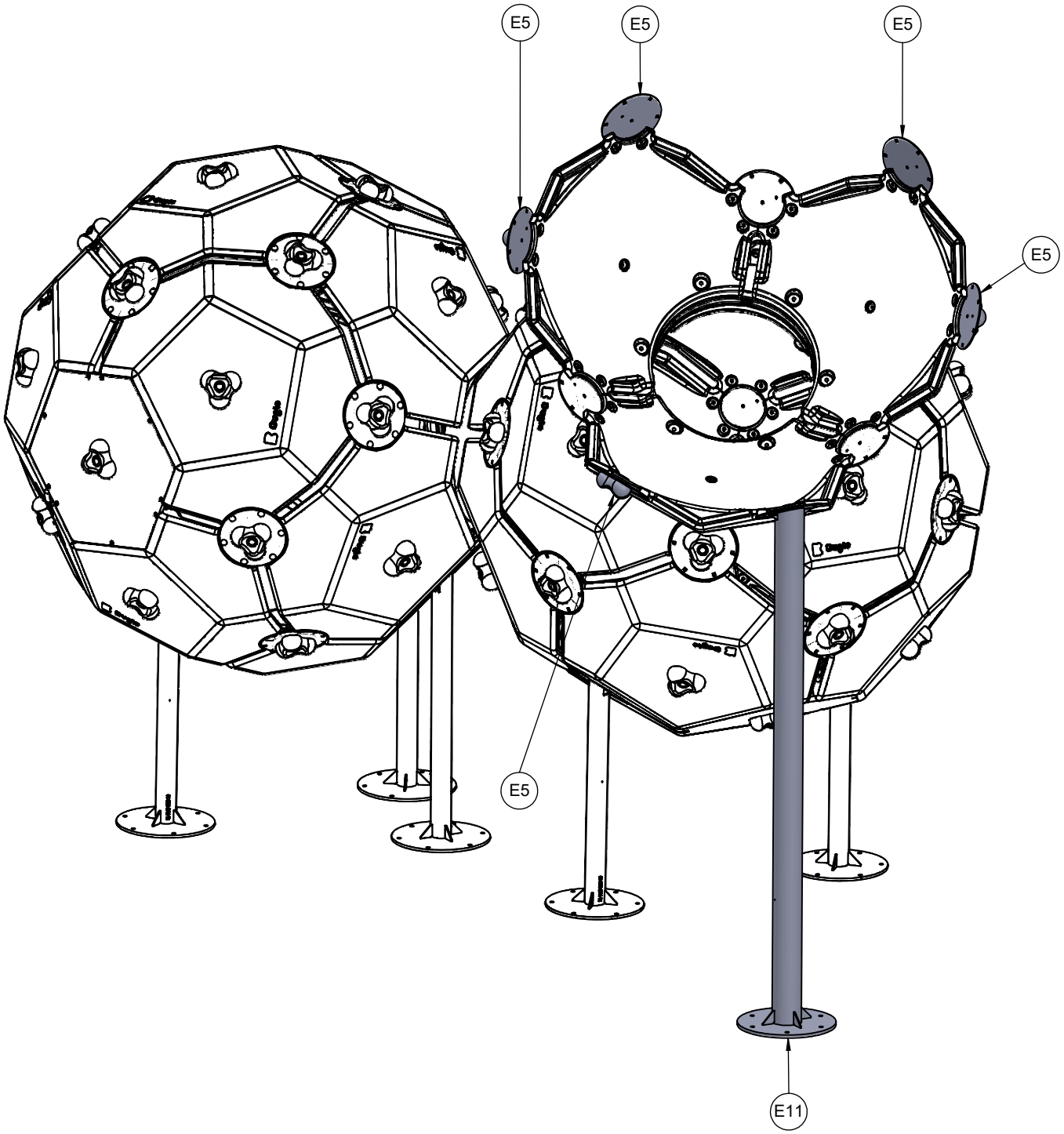

30

9503N
9503F

INST_95_1
INST_95_2
INST_95_6

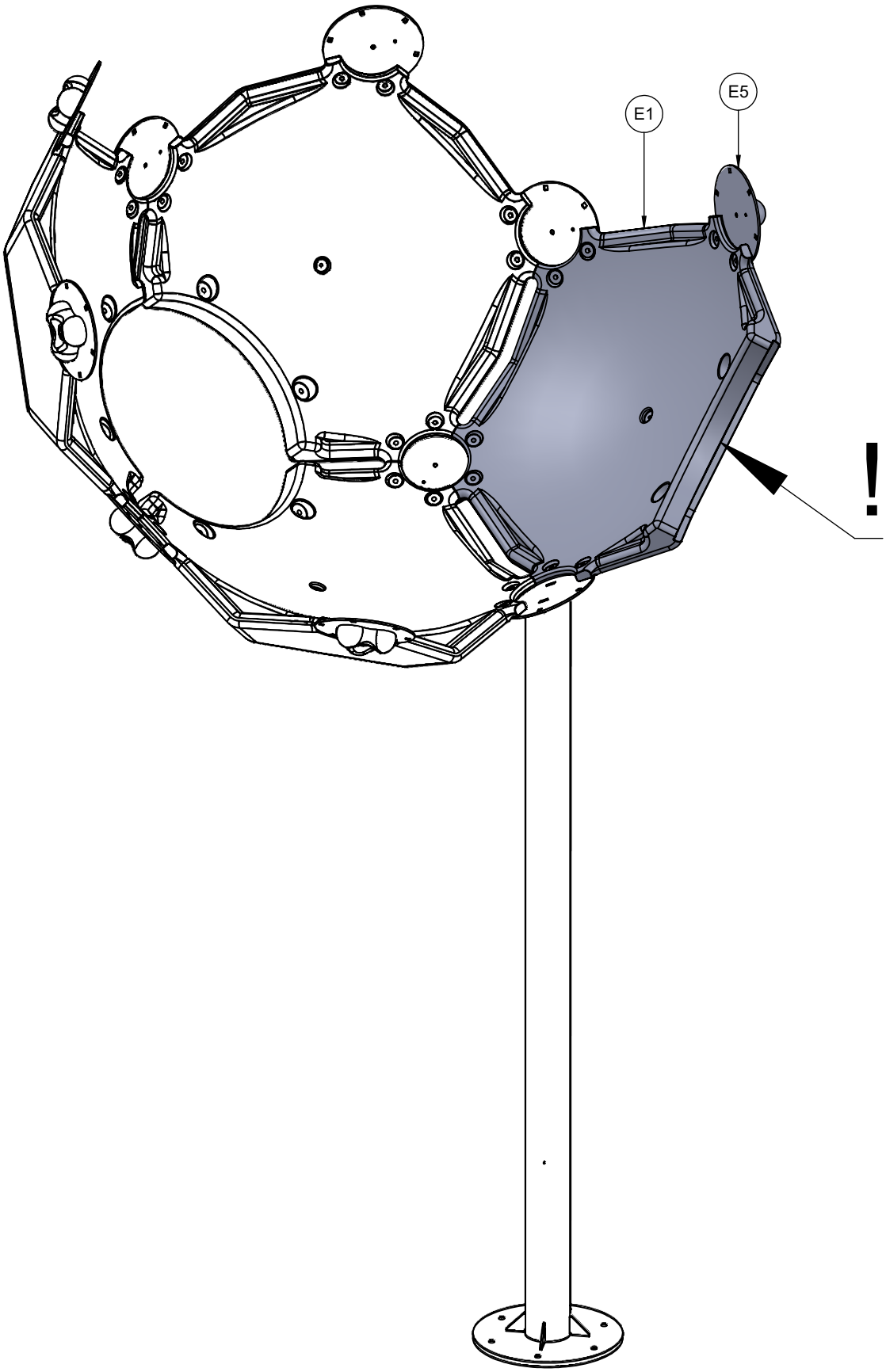

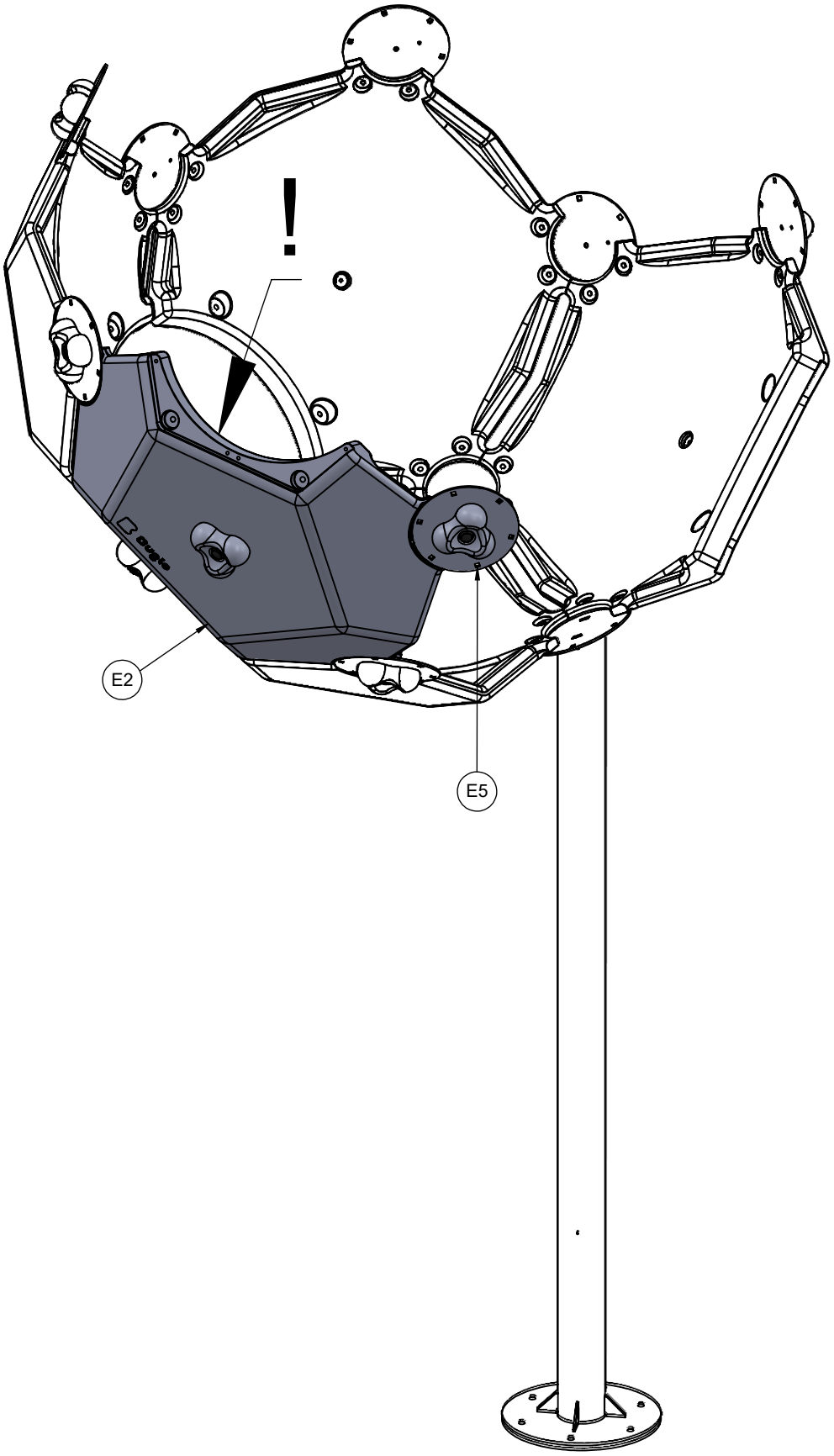
!
E2
E5

32

9503N
9503F

INST_95_1
INST_95_2
INST_95_6

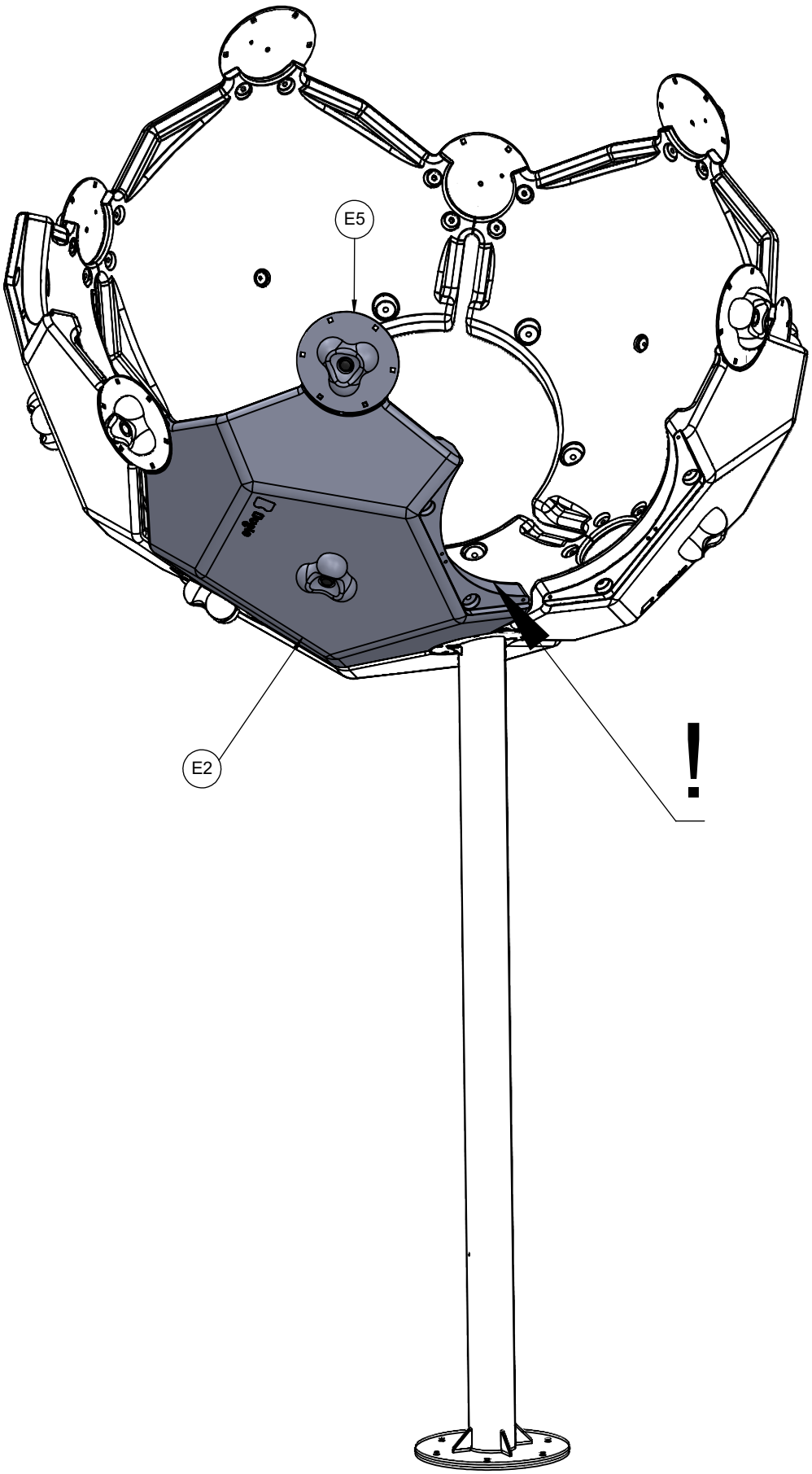

33

9503N
9503F

INST_95_1
INST_95_6

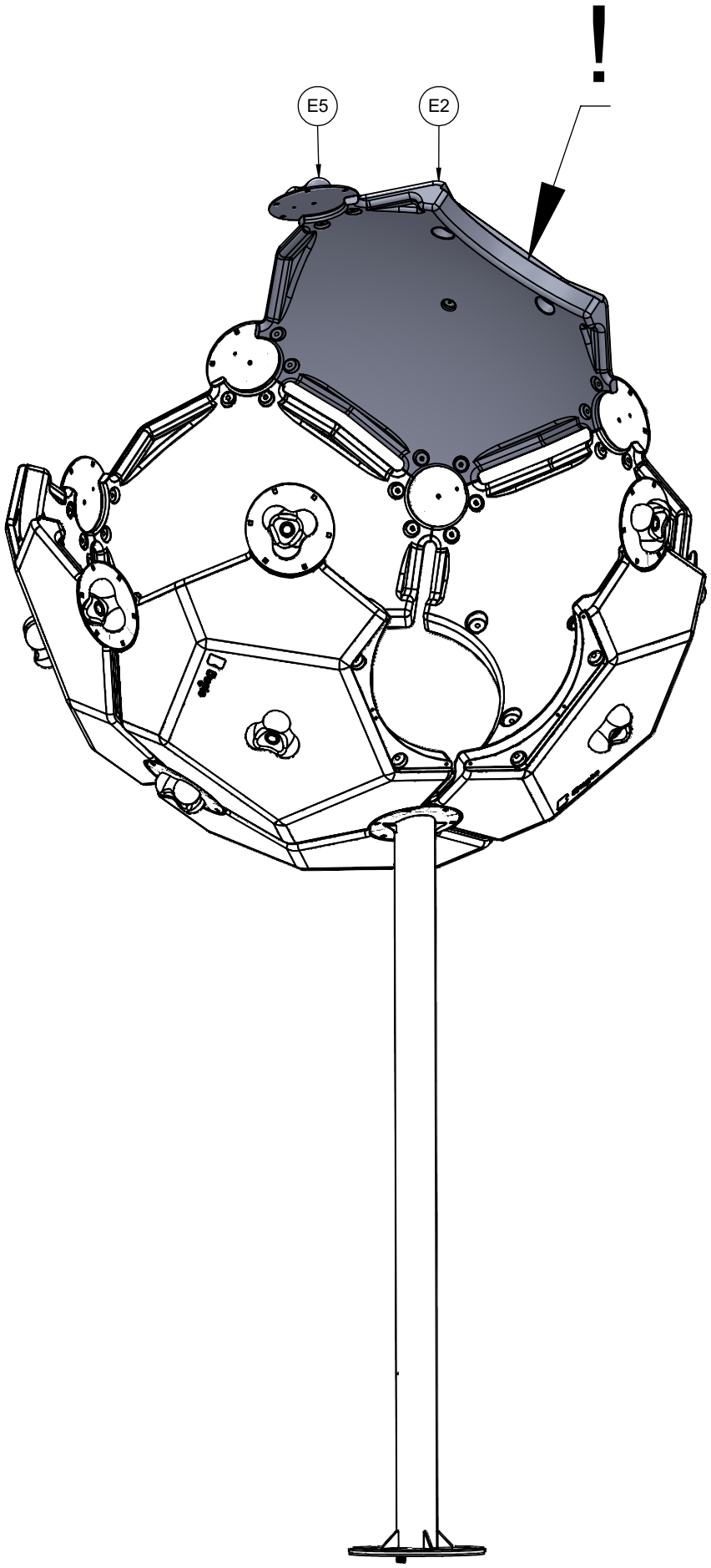

34

9503N
9503F

INST_95_1
INST_95_4B
INST_95_6

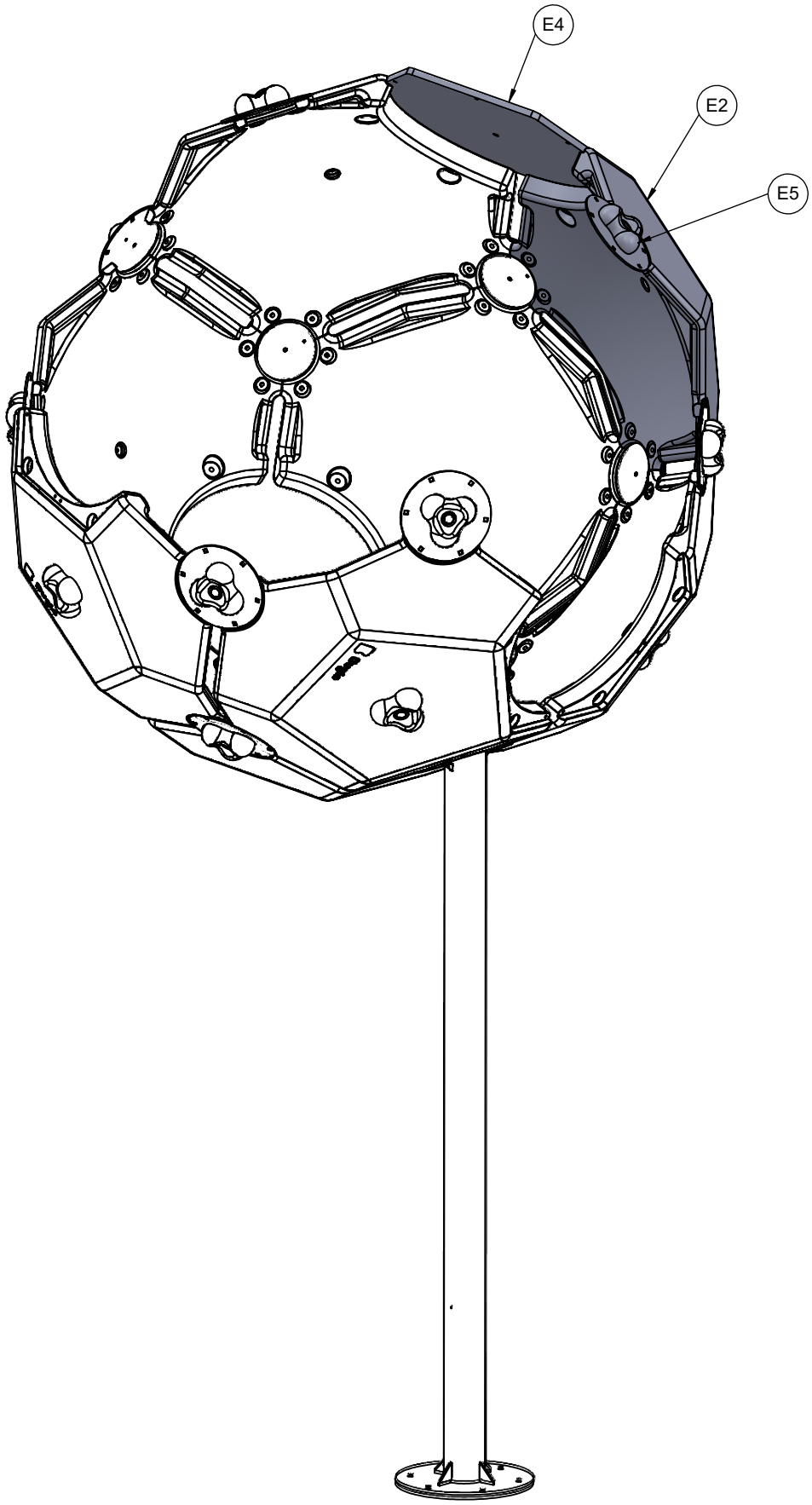

35

9503N
9503F

INST_95_1
INST_95_4B
INST_95_6

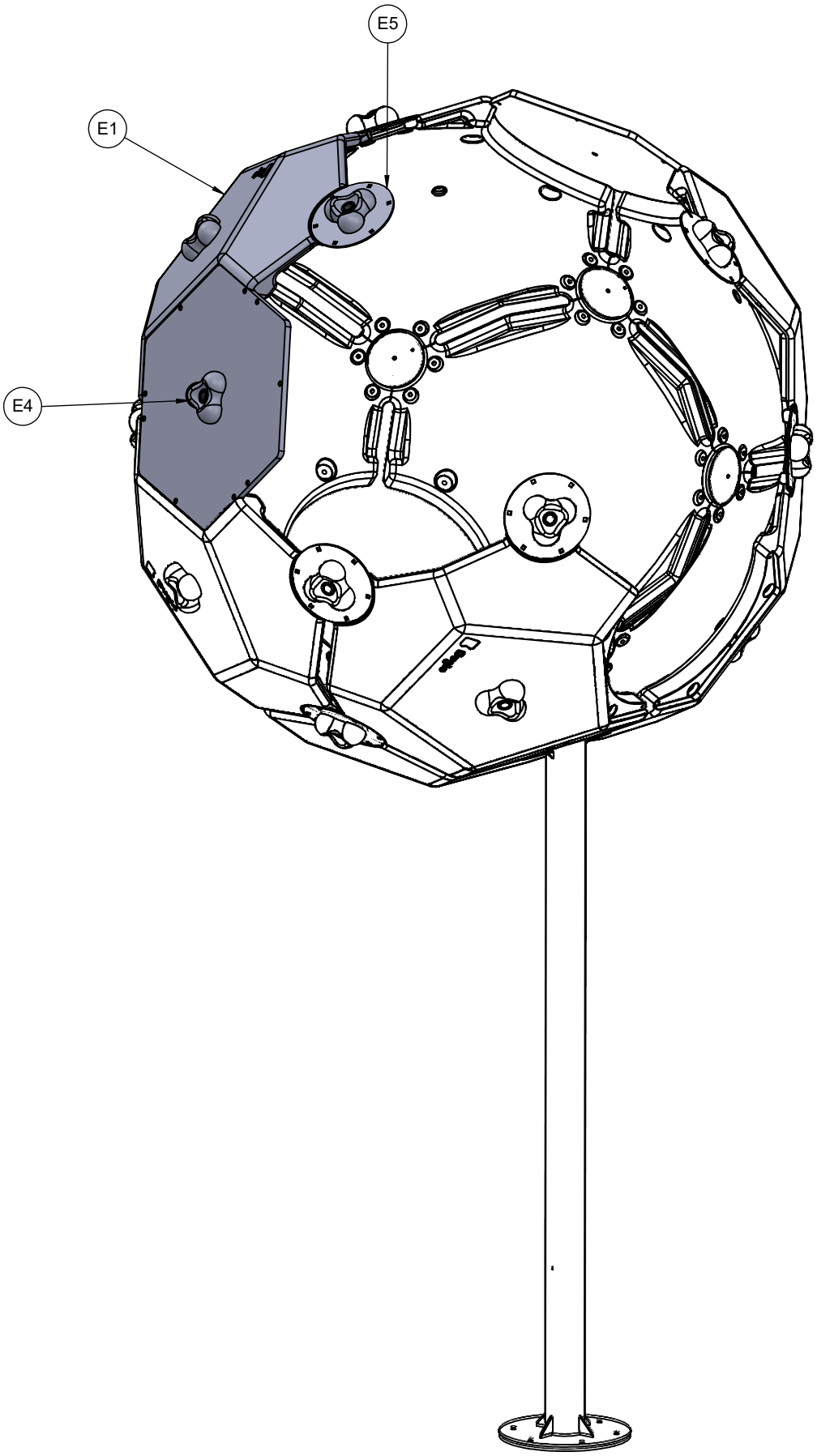

36

9503N
9503F

INST_95_1
INST_95_4B
INST_95_6

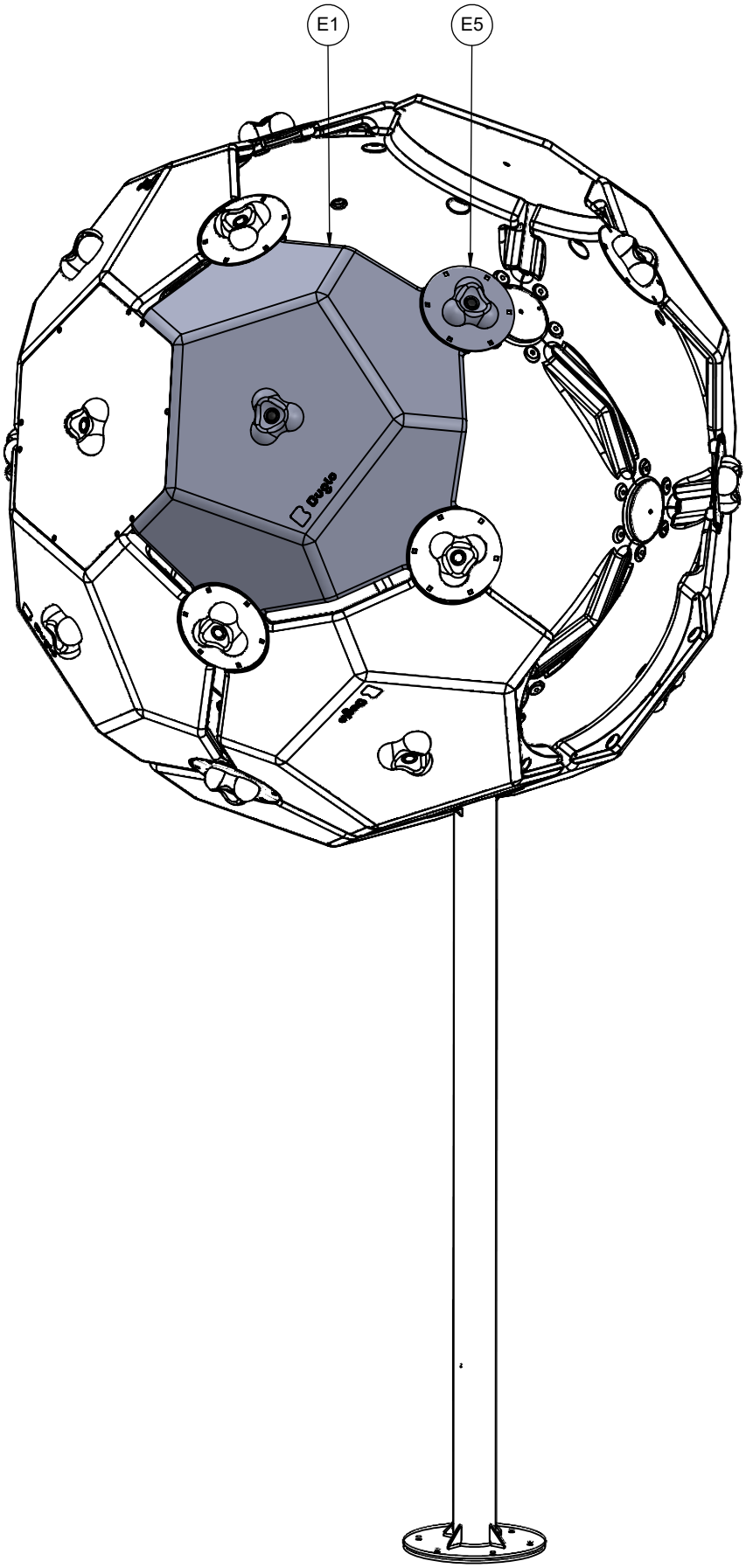

37

9503N
9503F

INST_95_1
INST_95_4B
INST_95_6

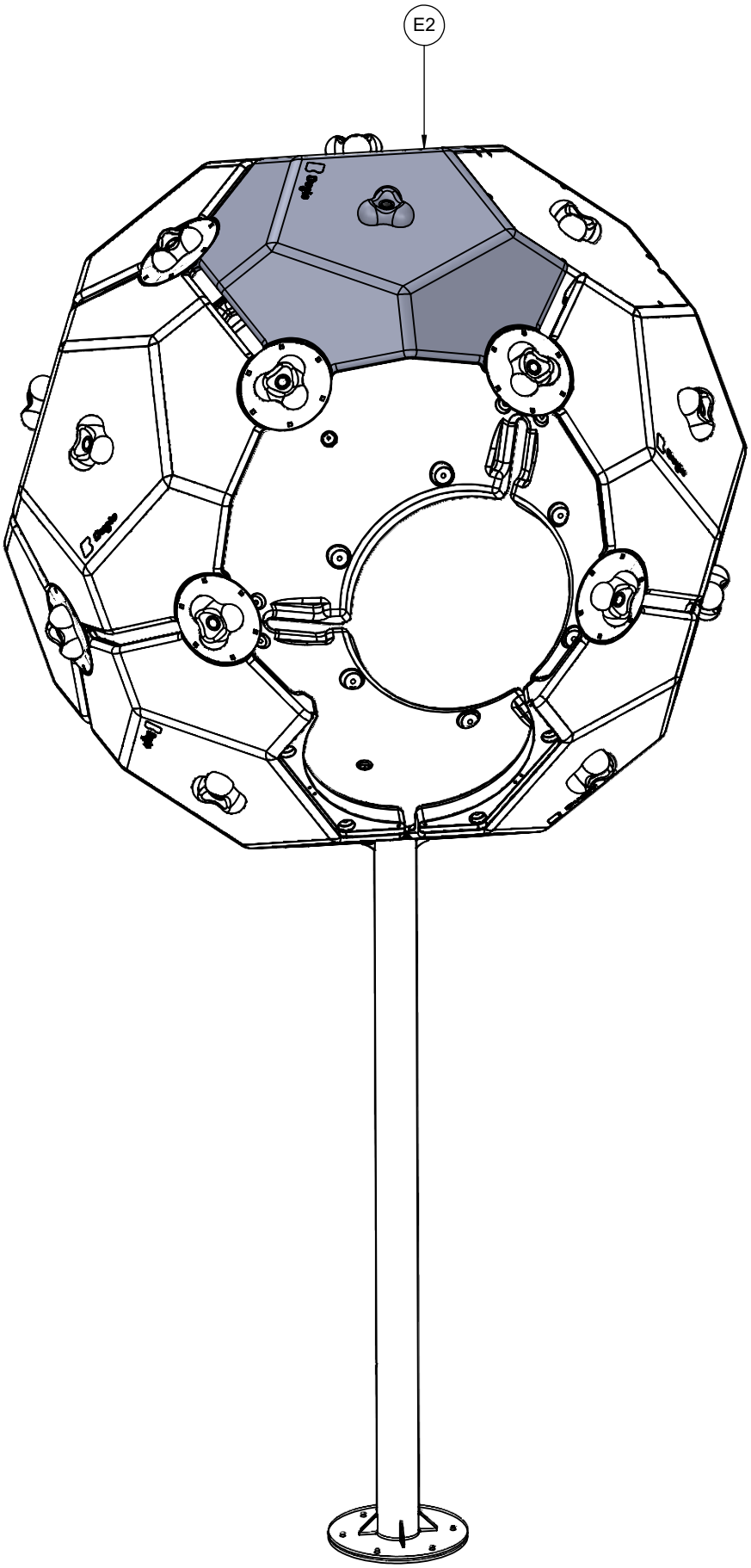

9503N
9503F

INST_95_1
INST_95_6

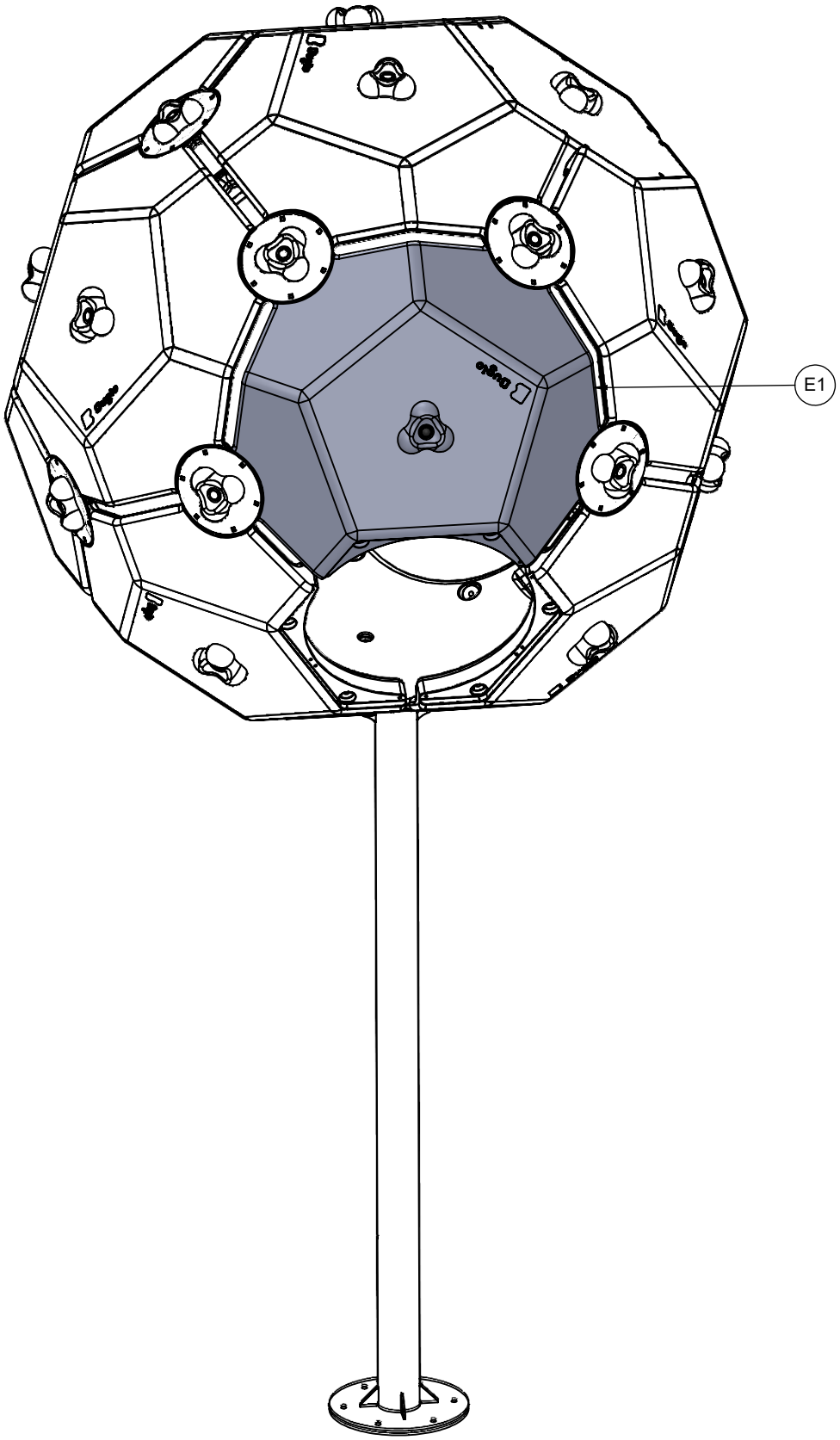

39

9503N
9503F

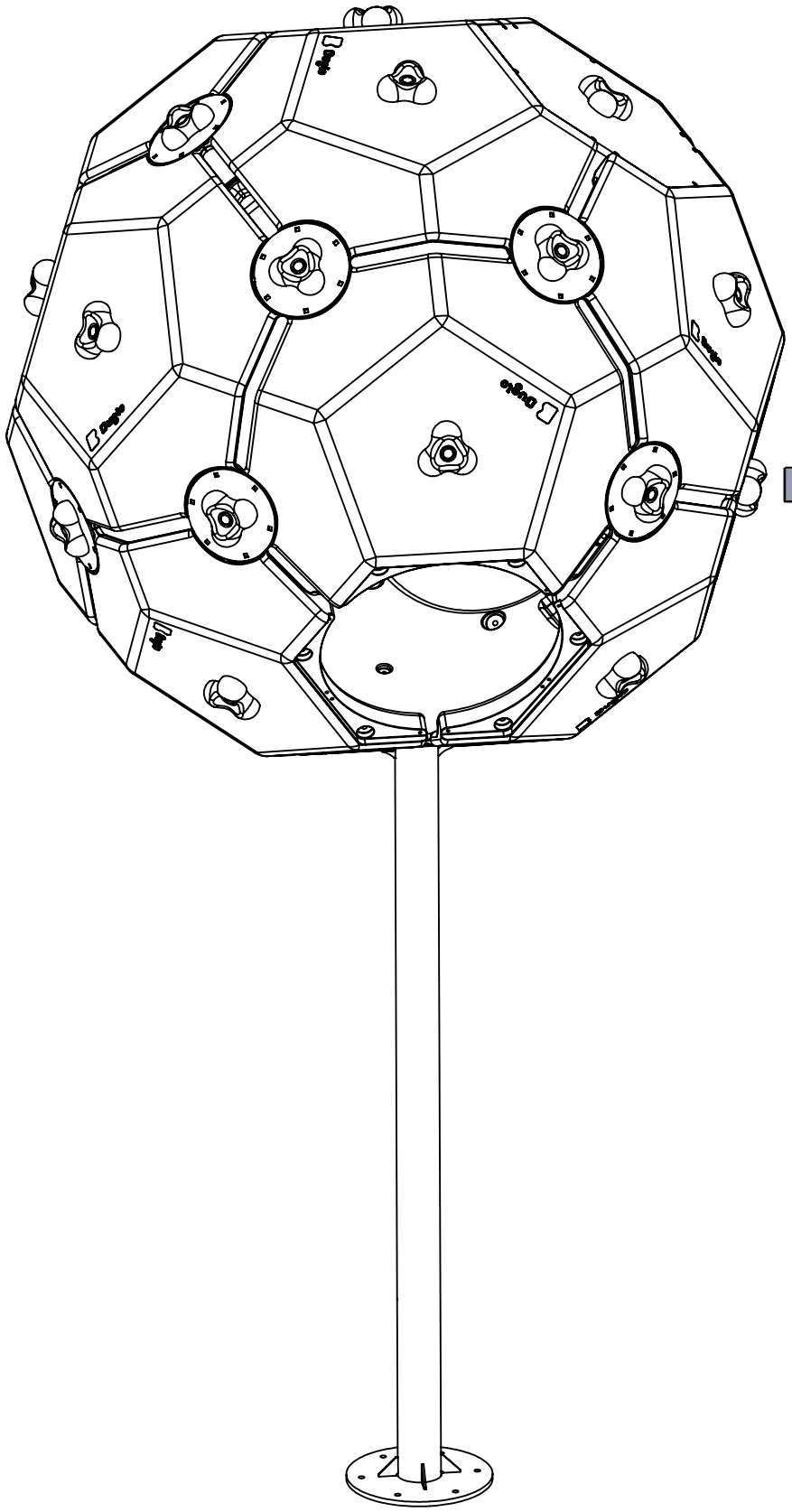

INST_95_2

2

INST_95_6

2

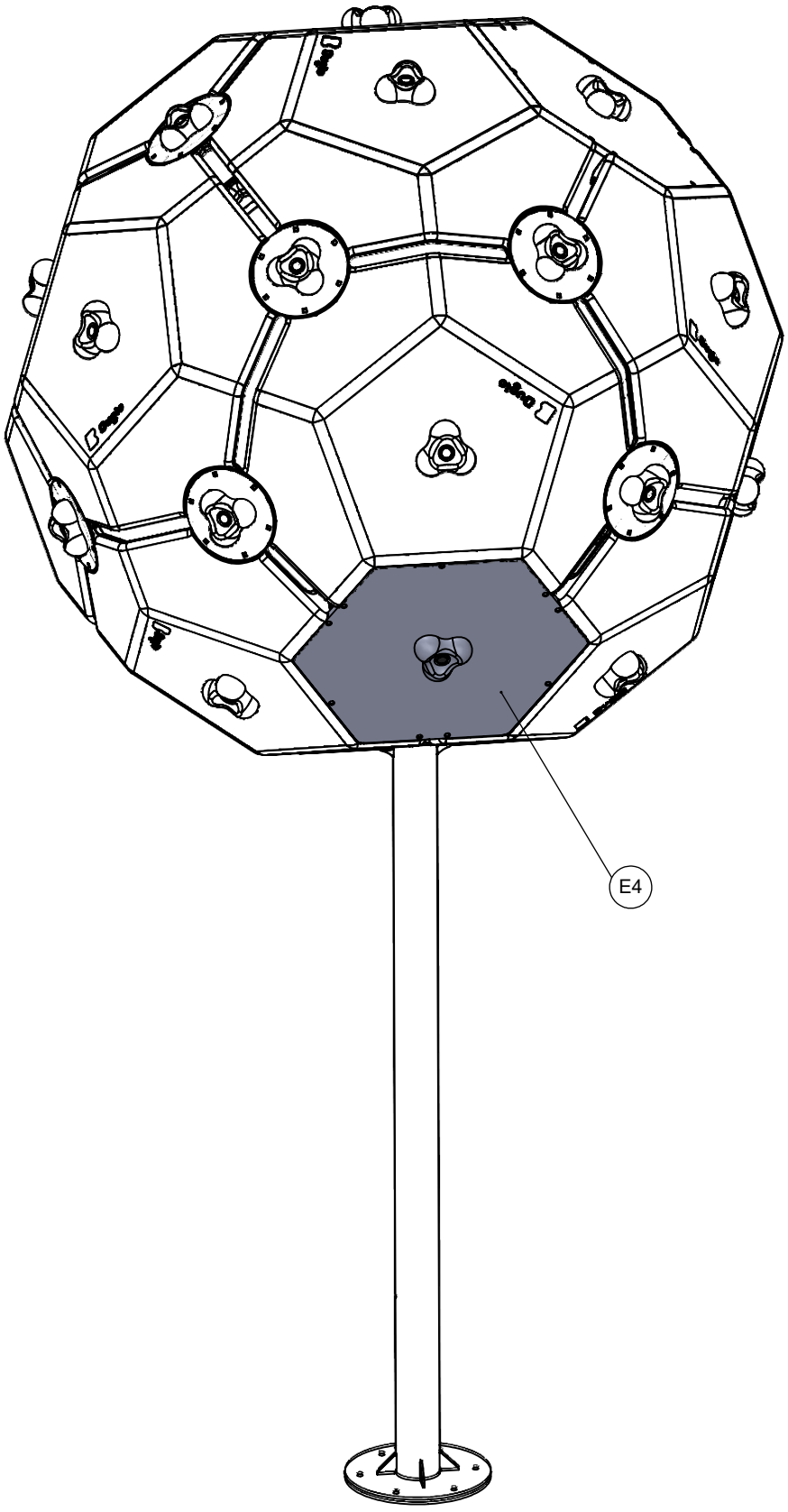
E4

9503N

Nr	Element		
61		-	KL105 (OC)

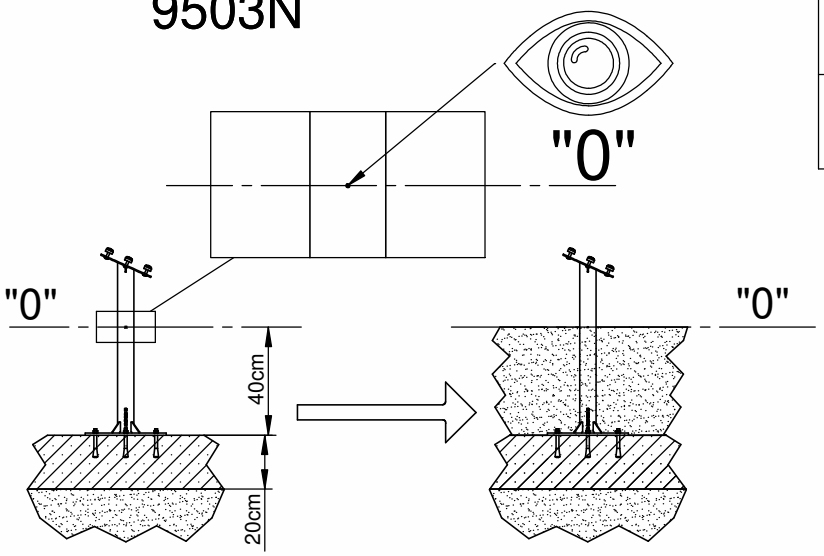

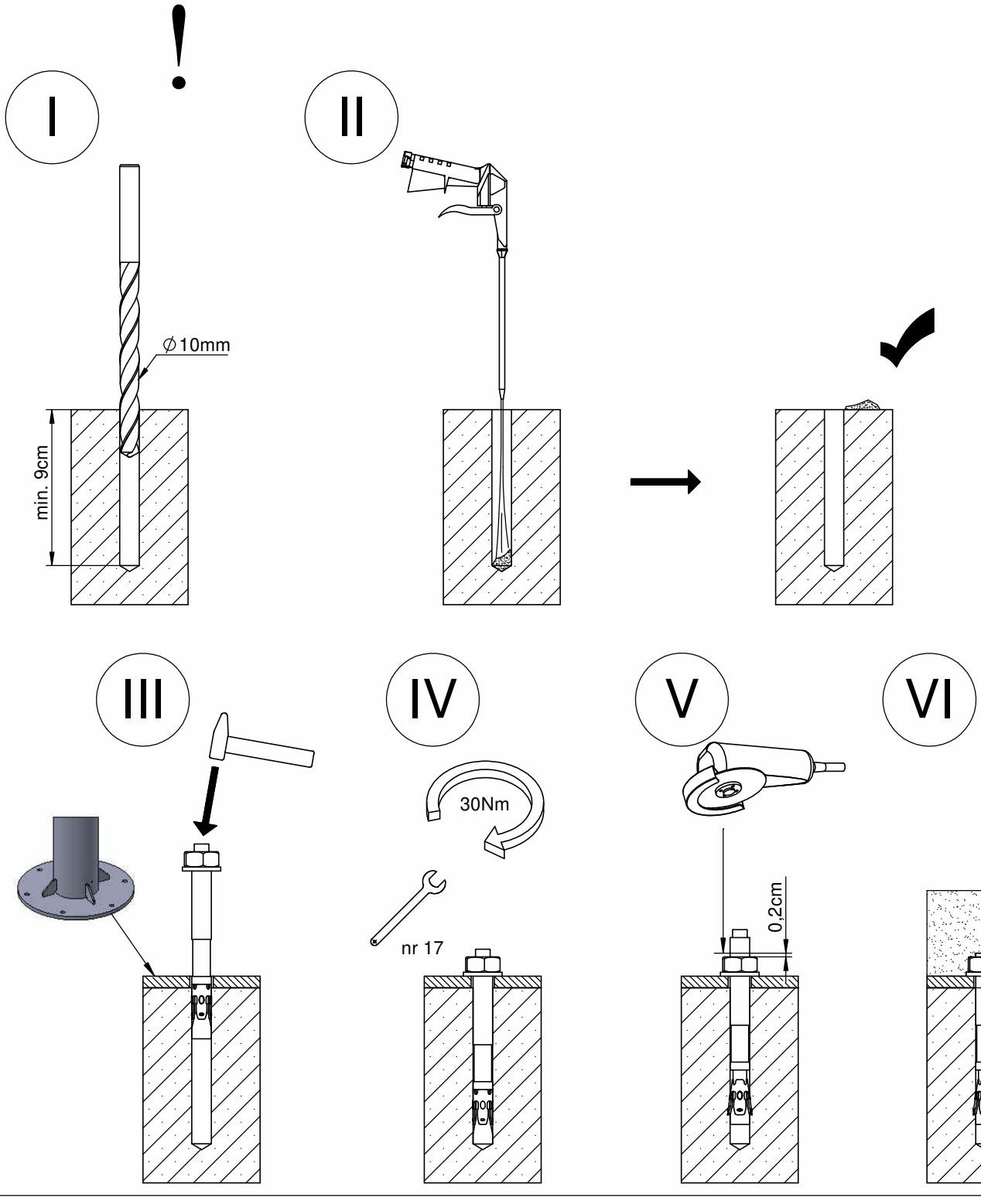

INST_95_1



Nr. 10



Nr. 4

Nr	Σ	Element	DIN	ELEMENT
3	2		-	K2_d30_B
6	2		-	Z2_d30_B
10	4		DIN 9021	6x18
18	2		DIN 985	M6 (OC)
118	2	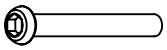	ISO 7380	M6x50

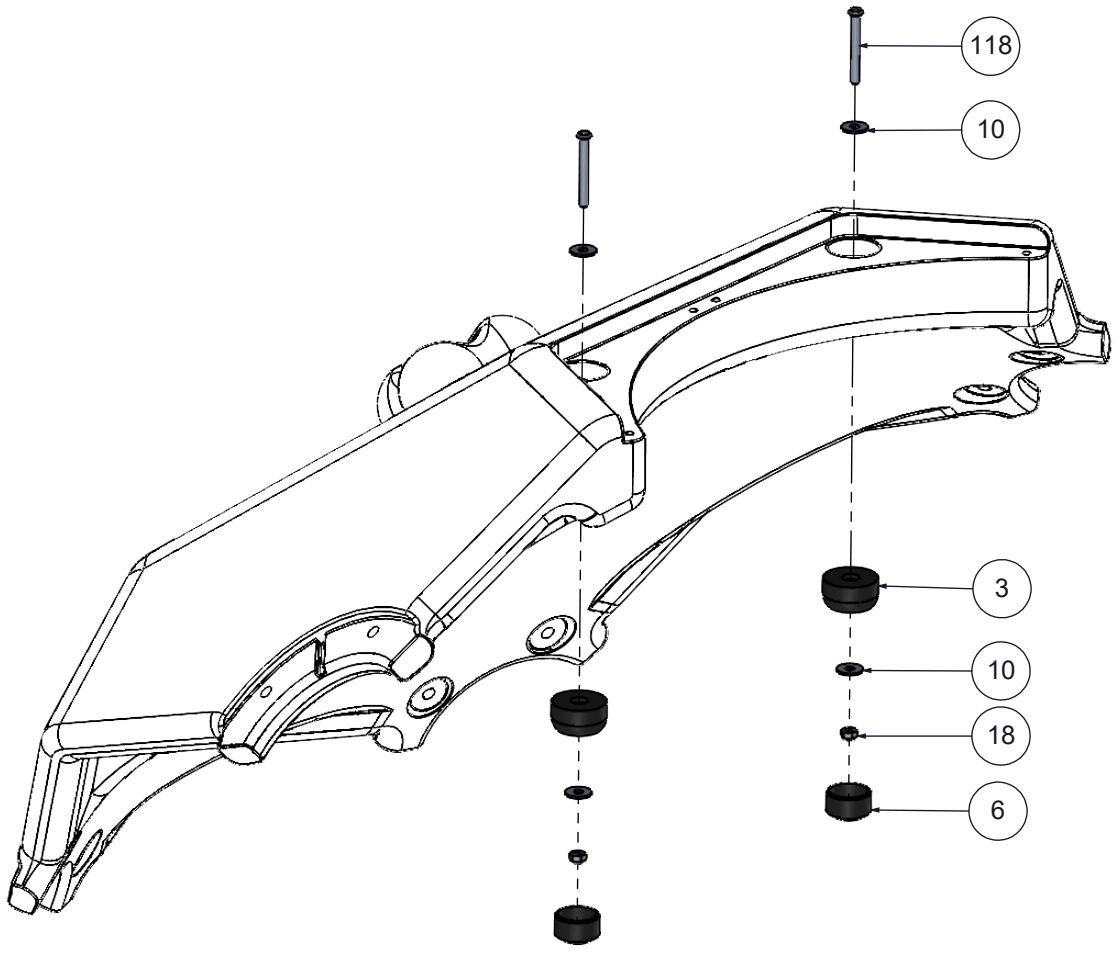

INST_95_2



Nr. 13

Nr	Σ	Element	DIN	ELEMENT
16	6		-	K1_d21_B
17	6		-	Z1_d21_B
21	6		DIN 125	8x16
31	6		DIN 985	M8 (OC)
200	6	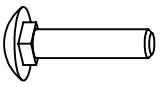	DIN 603	M8x35

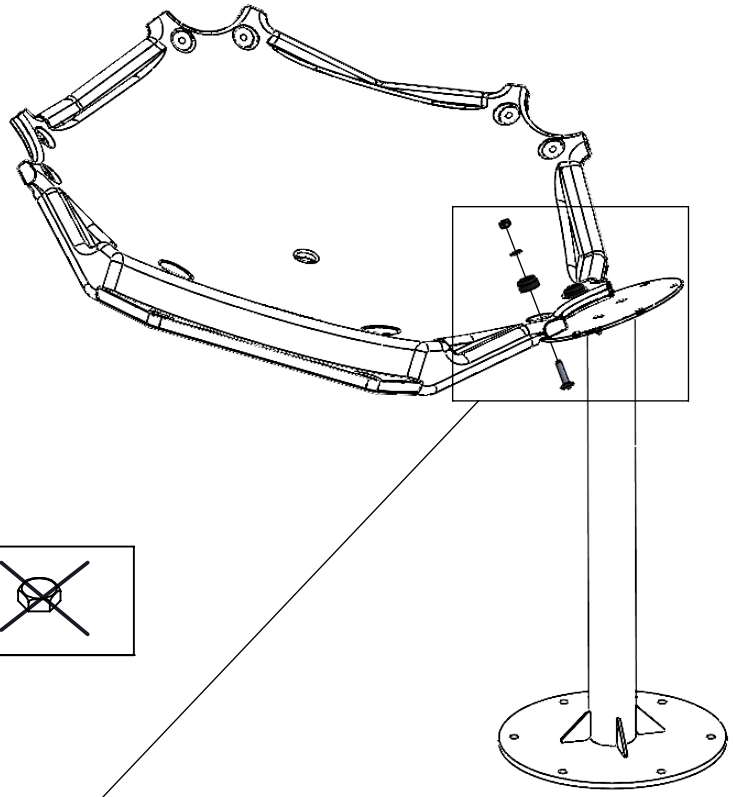

1

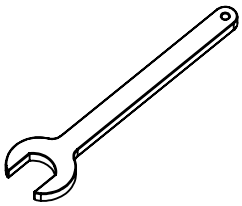

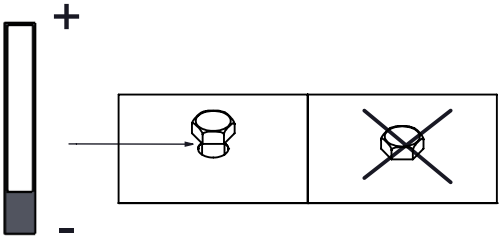

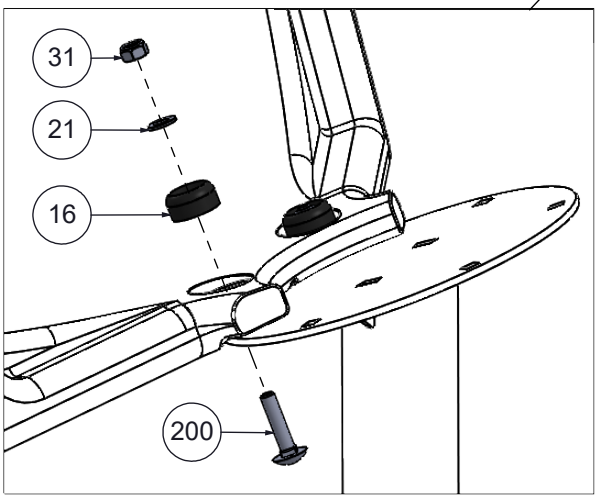

INST_95_2

1

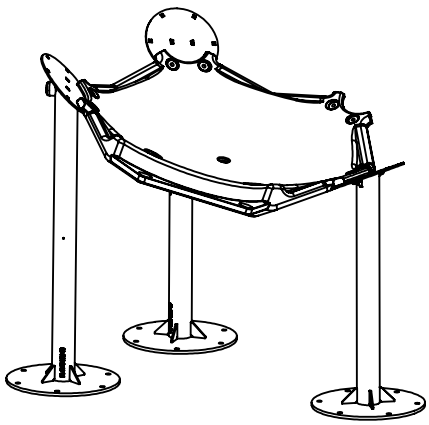

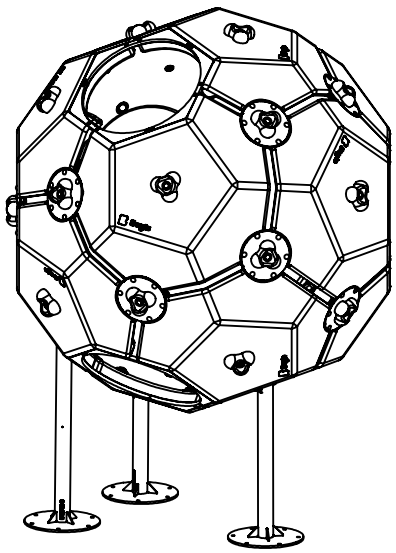

2

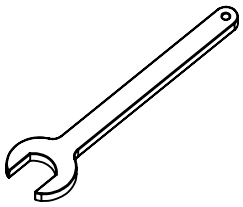

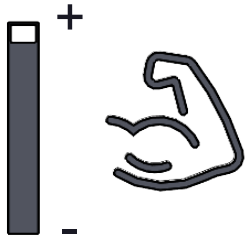

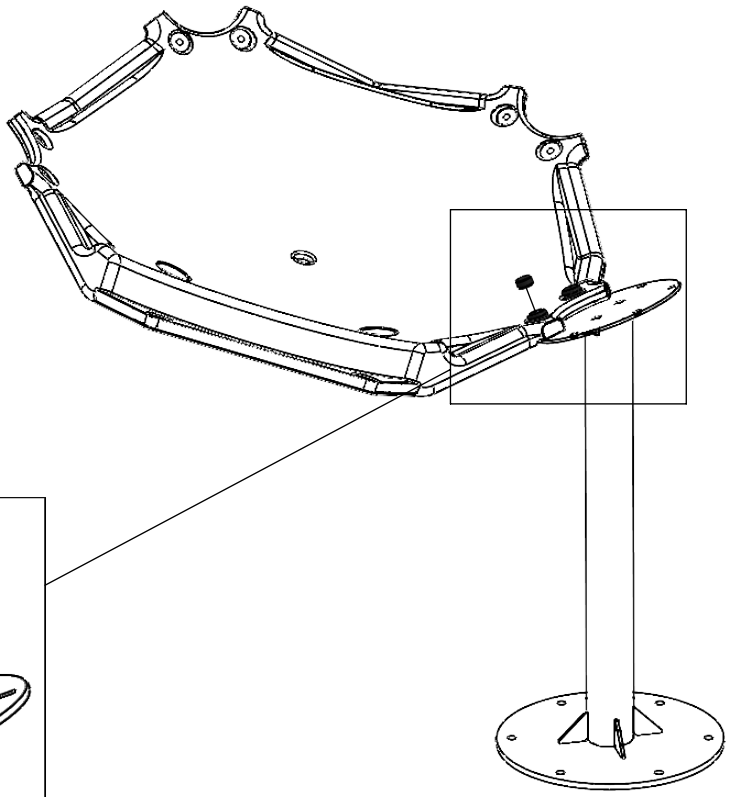

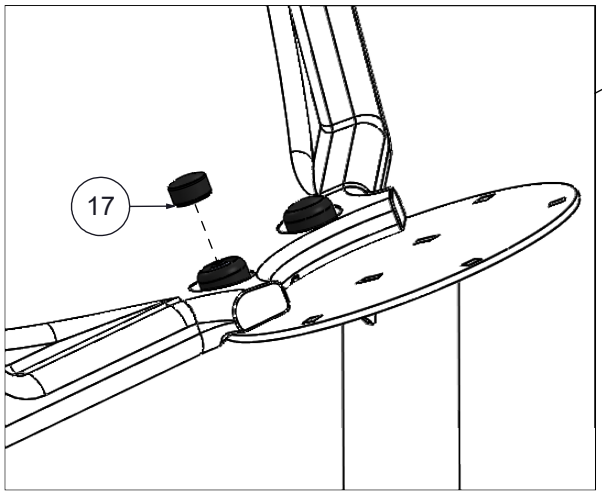

INST_95_4A_1



Nr. 4

Nr	Σ	Element	DIN	ELEMENT
126	4	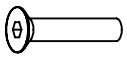	DIN 7991	M6x30

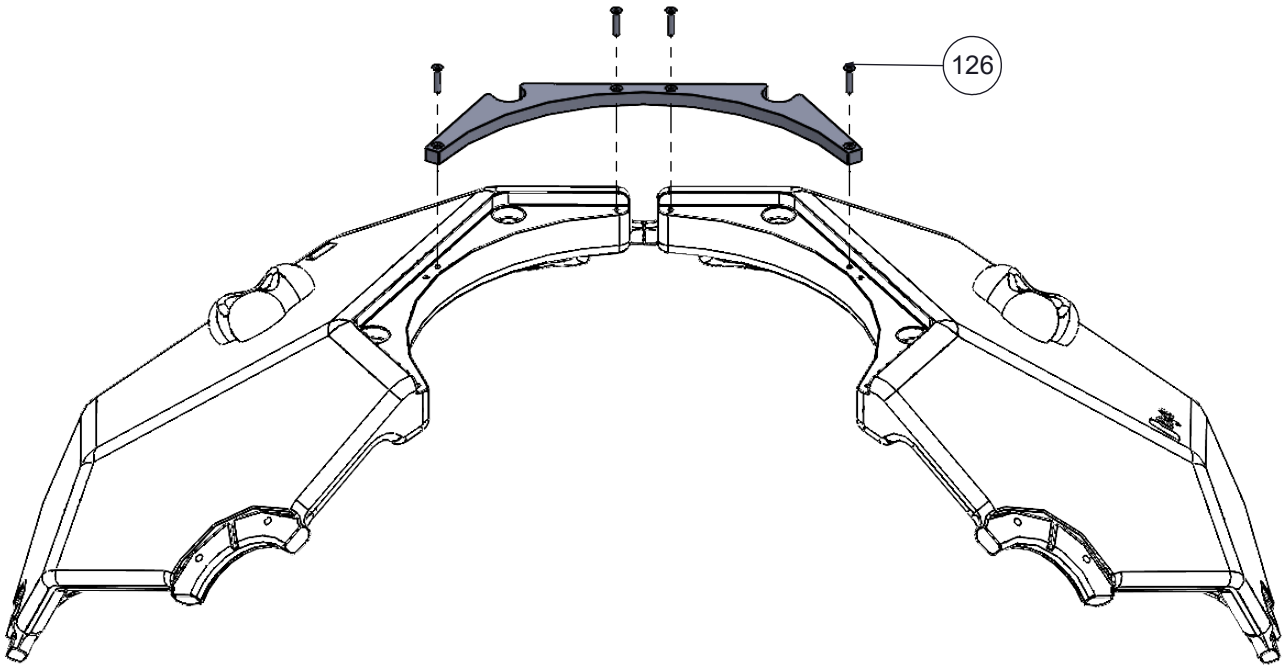

INST_95_4A_2



Nr. 13

Nr	Σ	Element	DIN	ELEMENT
3	12		-	K2_d30_B
6	12		-	Z2_d30_B
30	12		DIN 9021	8x24
31	6		DIN 985	M8 (OC)
586	6		DIN 931	M8x180
587	6		-	S1_9500_4

INST_95_4A_2 1/1

INST_95_4B



Nr. 4

Nr	Σ	Element	DIN	ELEMENT
126	9	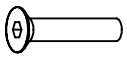	DIN 7991	M6x30

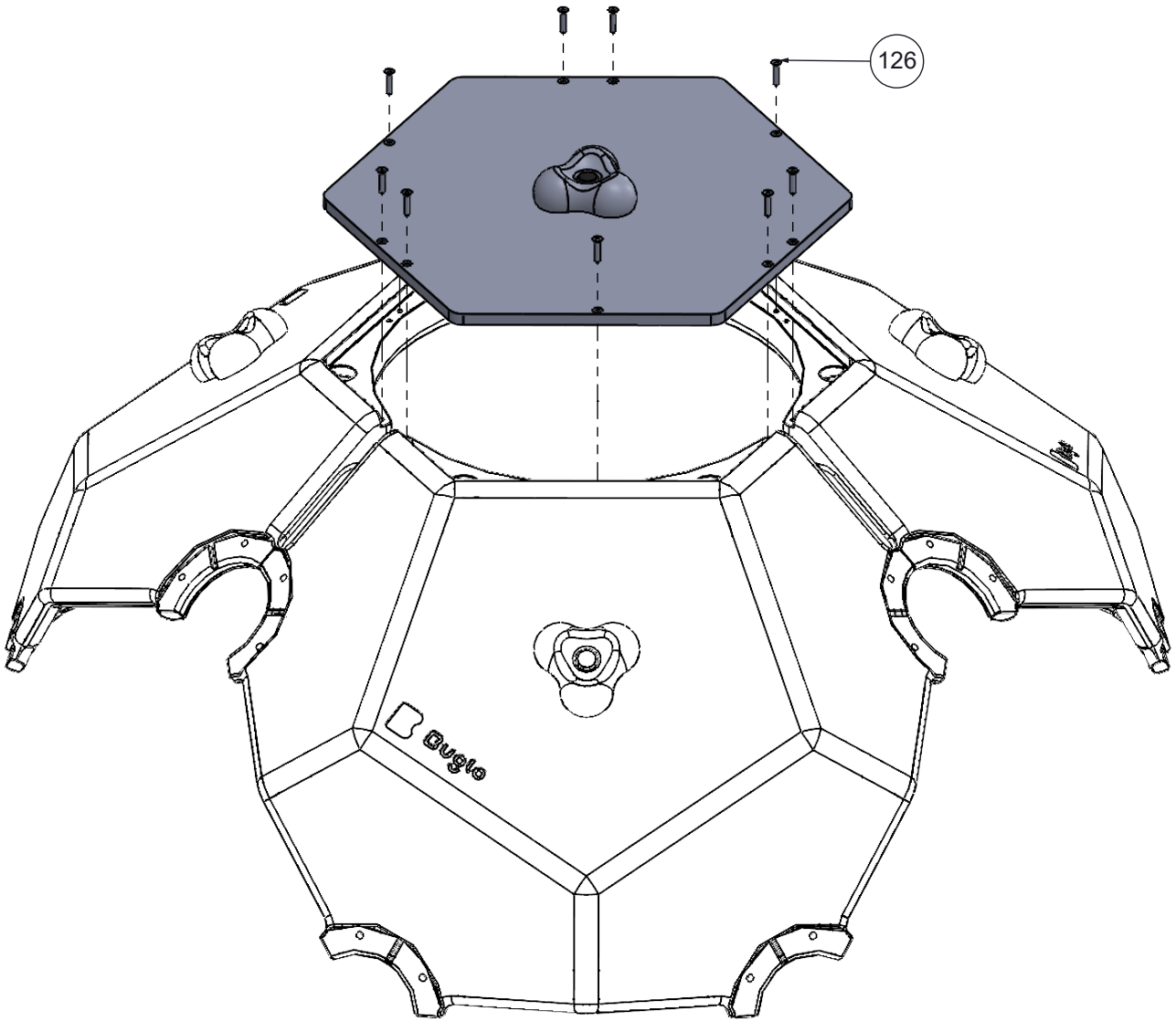

INST_95_6



Nr. 13

Nr	Σ	Element	DIN	ELEMENT
16	6		-	K1_d21_B
17	6		-	Z1_d21_B
21	6		DIN 125	8x16
31	6		DIN 985	M8 (OC)
200	6	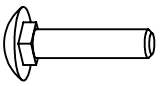	DIN 603	M8x35

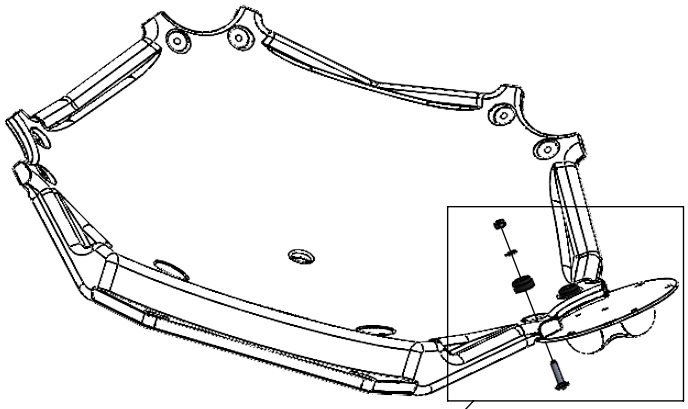

1

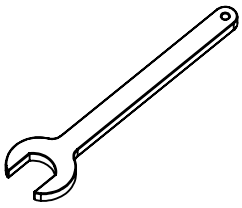

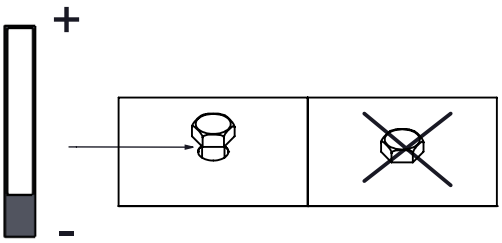

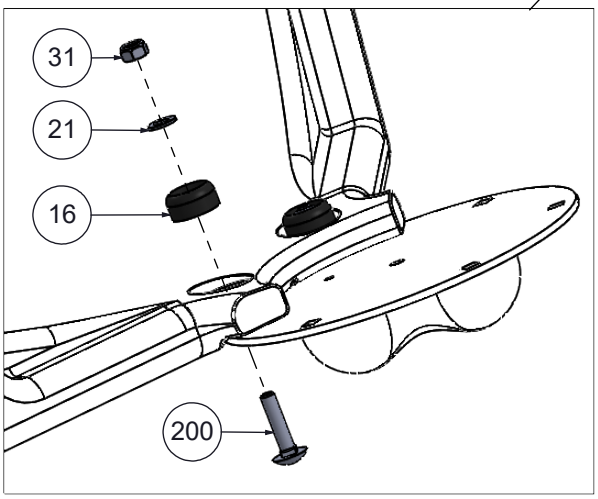

INST_95_6

1

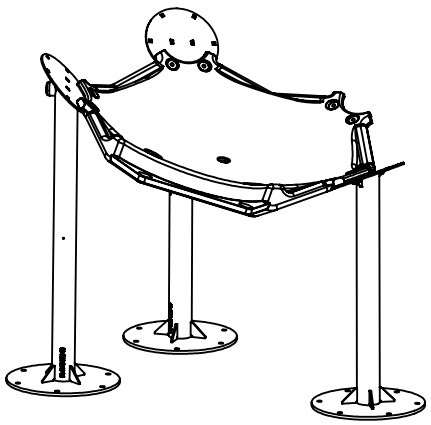

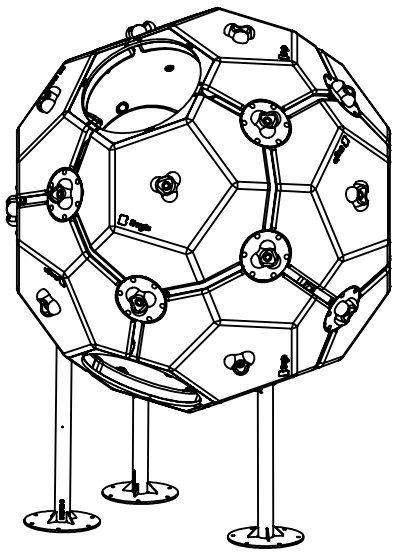

2

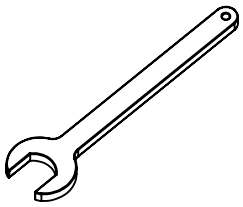

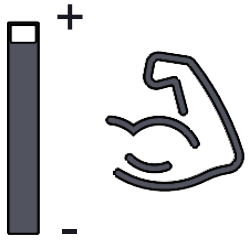

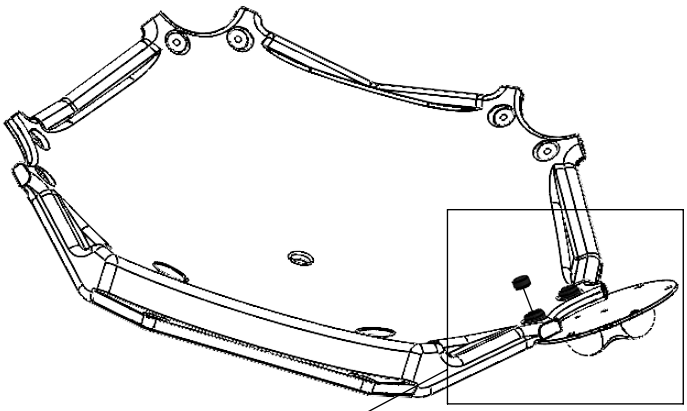

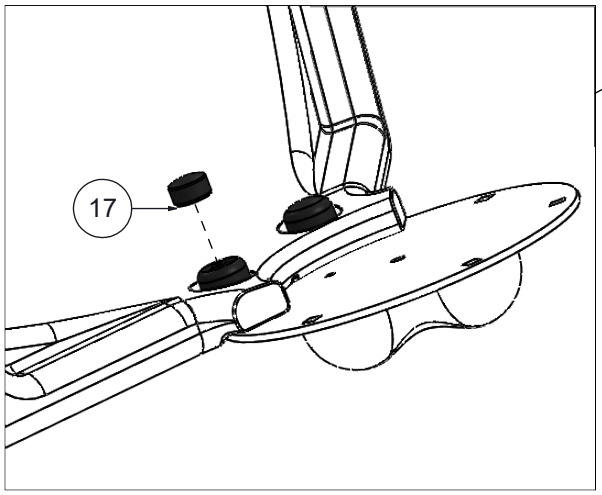

INST_Z_1

Nr	Σ	Element		
213	1		-	Z_NA_1
214	1		-	Z_NA_2

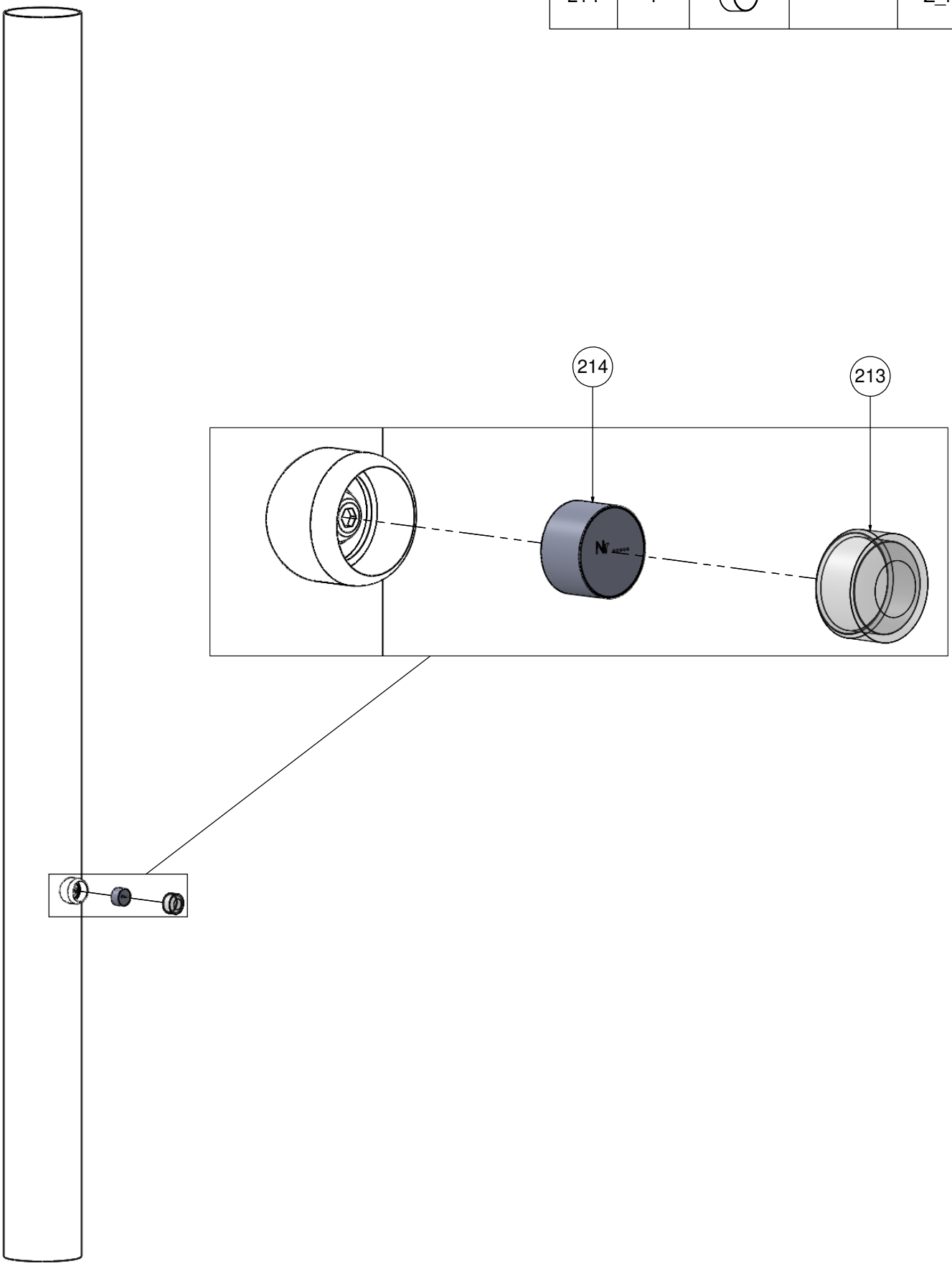

Konserwacja i kontrola urządzenia
Zgodnie z normą PN EN 1176-1:2017-12

Eksploatacja i konserwacja:
Wszelkie czynności konserwacyjne nie opisane w poniższej instrukcji elementów objętych gwarancją należy konsultować z producentem urządzeń.

Powłoki antykorozyjne:
Uszkodzone powłoki malarskie konstrukcji stalowych należy oczyścić z kurzu, pyłu, tłuszczu oraz wszelkich ognisk korozyjnych. W kolejnym etapie pokryć antykorozyjną farbą podkładową do podłoży stalowych. Po wyschnięciu, dwukrotnie pomalować farbą w sprayu.
Zestawienie kolorów BUGLO wg palety RAL:
Szary – RAL 7035, Żółty – RAL 1003, Niebieski – RAL 5015, Czerwony – RAL 3000, Zielony – RAL 6018, Czarny – RAL 9005, Fioletowy – RAL 4008, Grafitowy – RAL 7016, Srebrny – RAL 9006, Beżowy – RAL 1019, Pomarańczowy – RAL 2009, Brązowy – RAL 8017

Drewno:
Elementy wykonane z drewna klejonego wymagają okresowego odnawiania. W zależności od czynników klimatycznych, stopnia eksplantacji i uszkodzeń mechanicznych zaleca się ponowną impregnację po okresie od 2 do 5 lat.
Przed impregnacją elementy drewniane należy zmatowić, a następnie zastosować kolejno:
1) Podkład impregnujący – GORI 356
2) Farba nawierzchniowa – NORDICA EKO 3330 – 12TM1806
Produkty dostępne w sieci dystrybucji Firmy Teknos (www.teknos.com). Sposób użycia wg zaleceń producenta.

Drewno IROKO: konserwować środkiem Owatrol D1.

Stal nierdzewna:
Zaleca się raz w roku czyszczenie elementów ze stali nierdzewnej w celu usunięcia osadów i zanieczyszczeń, których nagromadzenie może spowodować powstanie odbarwień na powierzchni stali.
Myć używając bawełnianej ścierki i rozcieńczonych w wodzie łagodnych detergentów, np. płynu do mycia naczyń.
Po myciu elementy należy spłukać czystą wodą i wytrzeć do sucha.
Uwaga!
Do czyszczenia wyrobów ze stali nierdzewnej nie wolno używać środków, które zawierają takie składniki jak: chlor, sól, kwasy oraz wybielacze. Nawet niewielka zawartość tych składników może spowodować trwałe uszkodzenie powłoki tlenków chromu.

Zalecenia dotyczące kontroli urządzenia zgodnie z normą PN EN 1176-7: 2020-09 Wyposażenie placów zabaw i nawierzchnie część 7: Wytyczne instalowania, kontroli, konserwacji i eksploatacji:

1) Kontrola po instalacji - zalecana przed otwarciem placu zabaw do użytku publicznego, mająca na celu ocenę dostępu do sprzętu i jego otoczenia pod kątem ogólnego poziomu bezpieczeństwa.

2) Kontrola okresowa - zalecana przynajmniej raz w tygodniu lub częściej jeżeli urządzenie jest intensywnie użytkowane lub jest szczególnie narażone na wandalizm.
W ramach kontroli okresowej należy sprawdzić:
- Potencjalne uszkodzenia części urządzenia.
- Dokręcenie mocowań.
- Wykończenie powierzchni zestawu.
- Stan nawierzchni amortyzującej.
- Smarowanie łożysk.
- Kompletność elementów zestawu.
- Występowanie pęknięć, ostrych krawędzi i innych uszkodzeń.
- Czystość wokół urządzenia (szczególne zagrożenie stanowi rozbite szkło) oraz wyrównanie nawierzchni bezpiecznej.
- Występowanie przeszkód w przestrzeni wolnej lub przestrzeni upadku i usunięcie ich w przypadku wystąpienia.
- Ogólny stan bezpieczeństwa placu zabaw.

3) Kontrola funkcjonalna - zalecana raz na trzy miesiące.
Obejmuje zakres kontroli okresowej powiększoną o sprawdzenie funkcjonalności urządzenia.
- W ramach kontroli funkcjonalnej należy dokonać oględzin elementów nierozbieralnych (kompletność zaślepek i maskownic).
- Sprawdzić stabilność słupów.
- Sprawdzić, wyrównać sypką nawierzchnię bezpieczną, a w przypadku gdy jej poziom sięga więcej niż 10cm poniżej oznaczonego poziomu powierzchni zabawy – uzupełnić.
- Sprawdzić stan mocowań i dokręcić śruby.
- Sprawdzić stan napięcia elementów linowych oraz siatek i piramid linowych.
- Sprawdzić stan spawów.
- Wymiana zużytych lub uszkodzonych elementów.

4) Kontrola funkcjonalna i główna - obowiązkowa raz w roku.
Kontrola główna obejmuje:
- Sprawdzenie stateczności konstrukcji.
- Sprawdzenie i rekonstrukcja uszkodzonych powłok antykorozyjnych.
- Sprawdzenie stanu fundamentu.
- Sprawdzenie i wyrównanie sypkiej nawierzchni bezpiecznej. W przypadku, gdy jej poziom sięga więcej niż 10cm poniżej oznaczonego poziomu powierzchni zabawy – uzupełnić.
- Sprawdzenie stanu elementów drewnianych, jeżeli występują.

Urządzenia powinny być kontrolowane przez kompetentne do tego osoby (z potwierdzonym poziomem kompetencji).
Kontrole produktów powinny odbywać się okresowo. Każdorazowo administrator placu zabaw powinien prowadzić zapisy z kontroli w postaci kart kontroli.
Modyfikacje części wyposażenia lub konstrukcji, które mogą mieć wpływ na podstawowe bezpieczeństwo sprzętu, powinny być przeprowadzane tylko po konsultacji z producentem lub kompetentną osobą.
Cały personel zaangażowany w zarządzanie bezpieczeństwem placu zabaw musi posiadać odpowiednie kompetencje.
Pełen zakres wymagań wg normy **PN EN 1176-7: 2020-09.**

Przykładową kartę kontroli placu zabaw zawarto w załacznikau A. 1.

Załącznik A1

Karta kontroli placu zabaw

Administarcja placu zabaw

Kontrolowane produkty (nr produkty, producent)

Harmonogram kontroli			
	Kontrola wykonywana raz w tygodniu lub częściej jeżeli urządzenie jest intensywanie użytkowane (okresowa)	**TAK**	**NIE**
1	Ogólny stan bezpieczeństwa na placu zabaw.		
2	Dokręcenie mocowań, nasmarowanie łożysk, sprawdzenie stanu nawierzchni amortyzującej.		
3	Czy zestaw jest kompletny?		
4	Czy wystepują pęknięcia, ostre krawędzie lub inne uszkodzenia?		
5	Czy teren wokół urzędzenia jest czysty (brak szkła, równa nawierzchnia bezpieczna)?		
6	Czy występują przeszkody w przestrzeni wolnej lub przestrzeni upadku?		

	Kontrola wykonywana raz na trzy miesiące (funkcjonalna)	**TAK**	**NIE**
1	Czy elementy nierozbieralne są kompletne (zaślepki i maskownice są kompletne)?		
2	Czy słupy są stabilne?		
3	Czy nawierzchnia bezpieczna sypka jest równa?		
4	Czy poziom nawierzchni bezpiecznej sięga do oznaczonego poziomu lub jest max. 10cm poniżej tego poziomu?		
5	Czy stan mocowań jest odpowieni?		
6	Czy stań spawów jest odpowiedni?		
7	Czy napięcie lin i siatek jest odpowiednie?		
8	Wymiana zużytych lub uszkodzonych elementów.		

	Kontrola wykonywana raz w roku (funkcjonalna i główna)	**TAK**	**NIE**
1	Czy konstrukcja jest stateczna?		
2	Czy występują uszkodzenia powłok antykorozyjnych?		
3	Czy nawierzchnia bezpieczna sypka jest równa?		
4	Czy stan fundamentów jest odpowiedni?		
5	Czy stan elementów drewnianych jest odpowiedni?		
6	Czy poziom nawierzchni bezpiecznej sięga do oznaczonego poziomu lub jest max. 10cm poniżej tego poziomu?		

Usterki / naprawa	
1	
2	
3	
4	
5	

Wymiana części			
	Nazwa części	**Ilość**	**Powód**
1			
2			
3			

	Data kontroli	**Osoba wykonująca kontrolę**
1		
2		
3		
4		